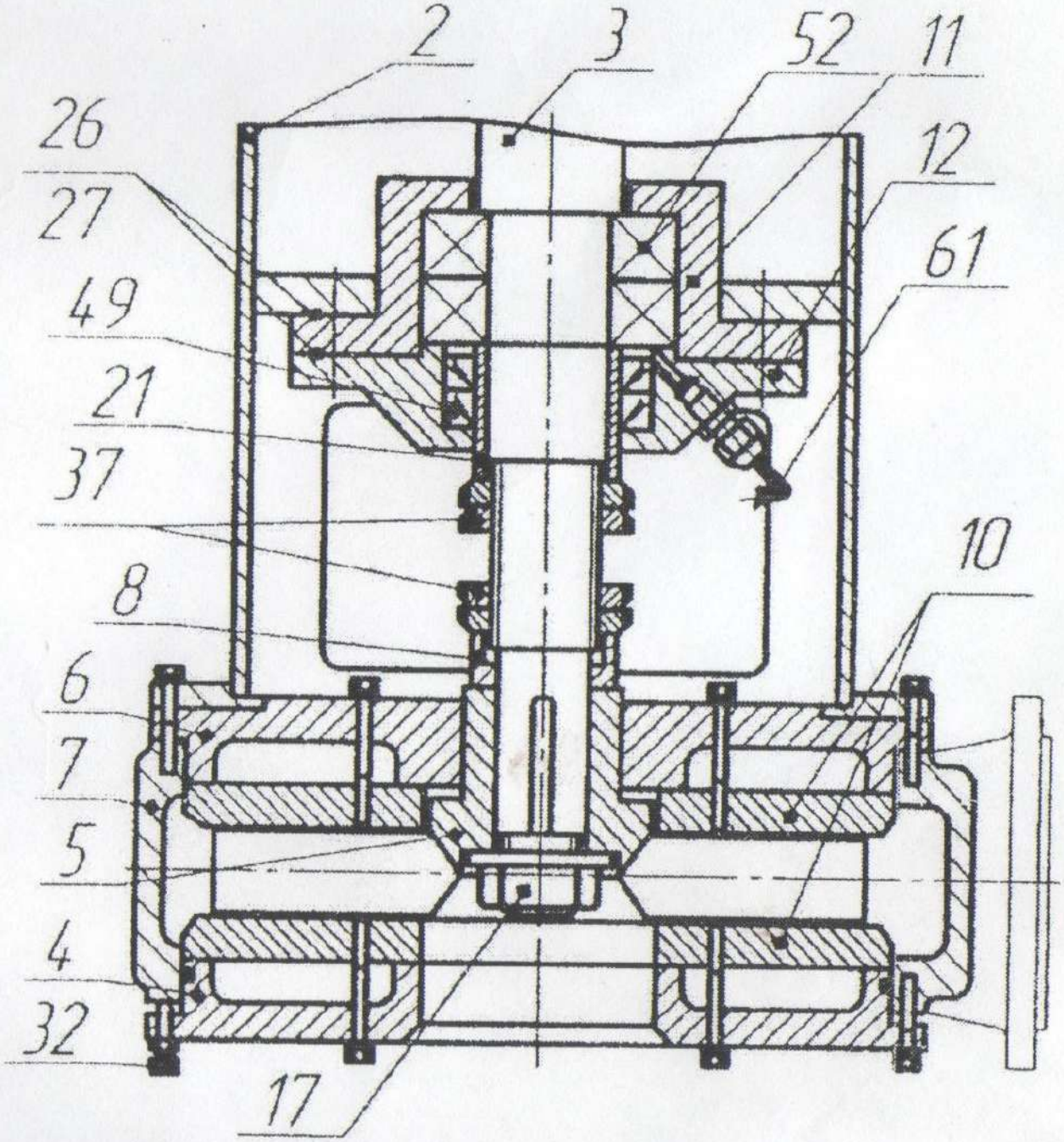

Рис.3

2-Корпус насоса; 3-Вал ВШН-150Д00.03-; 4-Крышка ВШН-150Д00.04; 5-Рабочее колесо ВШН-150Д00.05; 6-Крышка ВШН-150Д00.06; 7-Улитка ВШН 150.00.07; 8-Втулка ВШН-150Д00.08; 10-Плита ВШН-150Д00.10; 11-Корпус ВШН-150Д00.11; 12-Крышка ВШН-150Д00.12; 17-Гайка ВШН-150Д00.17; 21-Гильза ВШН-150Д00.21; 26,27-Прокладка; 32-Болт регулировочный М16-6дх60 ГОСТ 7798-; 37-Гайка М48х1,5-LH ГОСТ11871-; 49-Манжета 1-60х85-4 ГОСТ8752-; 52-Подшипник 80310 ГОСТ 7242-; 61-Трубка подачи смазки.

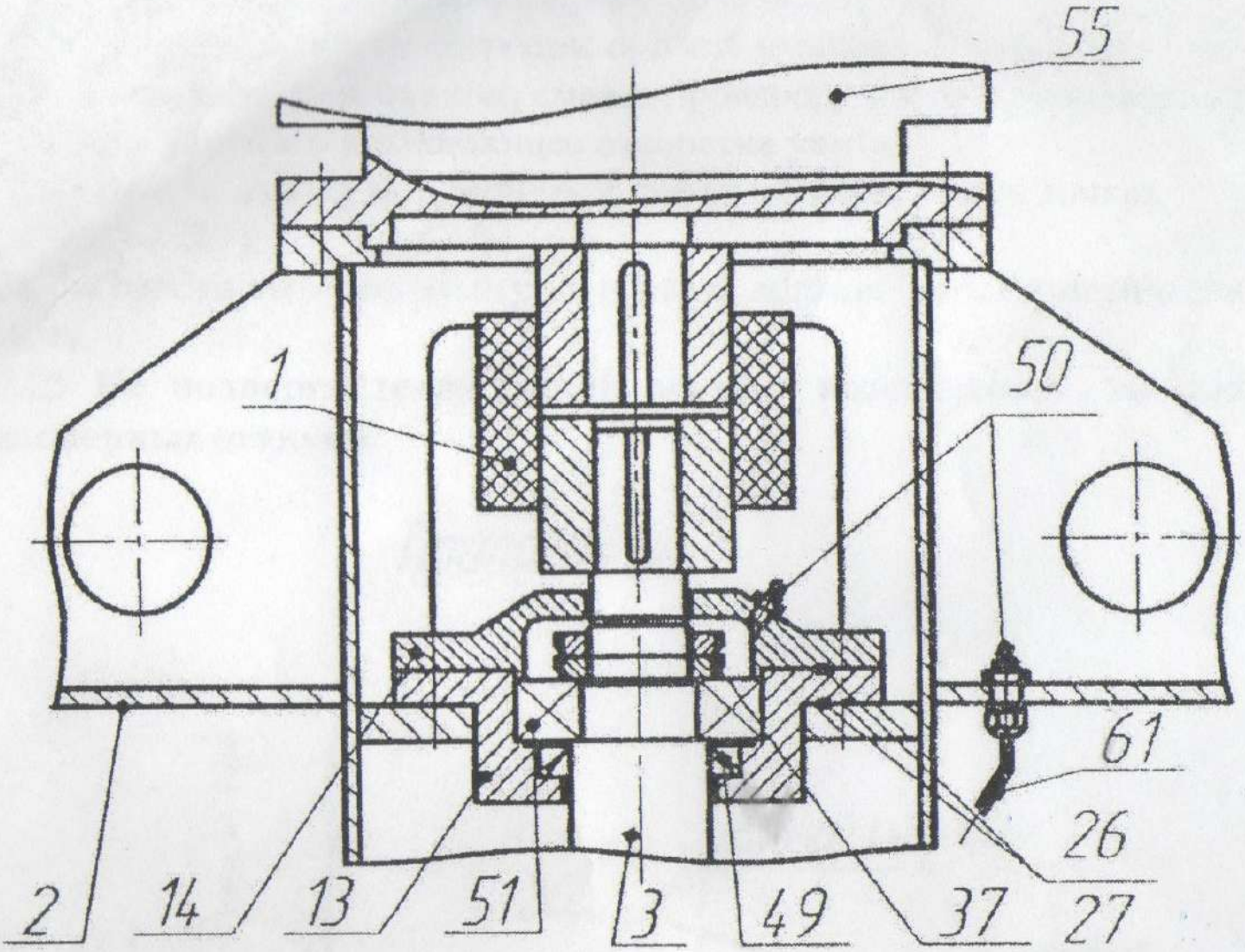

Рис. 3.1

1–Муфта ГШН–150.20.00; 2–Корпус насоса; 3–Вал ВШН–150Д00.03–; 13–Корпус подшипника ВШН–150Д00.13; 14–Крышка ВШН–150Д00.14; 26; 27–Прокладки; 37–Гайка М48х1,5–LH, ГОСТ 11871–; 49–Манжета 1-60х85–4, ГОСТ 8752–, 50–Масленка 1.2.Ц6 ГОСТ 19853–; 51–Подшипник 1310, ГОСТ 5720–; 55–Электродвигатель; 61–Трубка подачи смазки к нижней опоре вала

ВШН-150.00.03

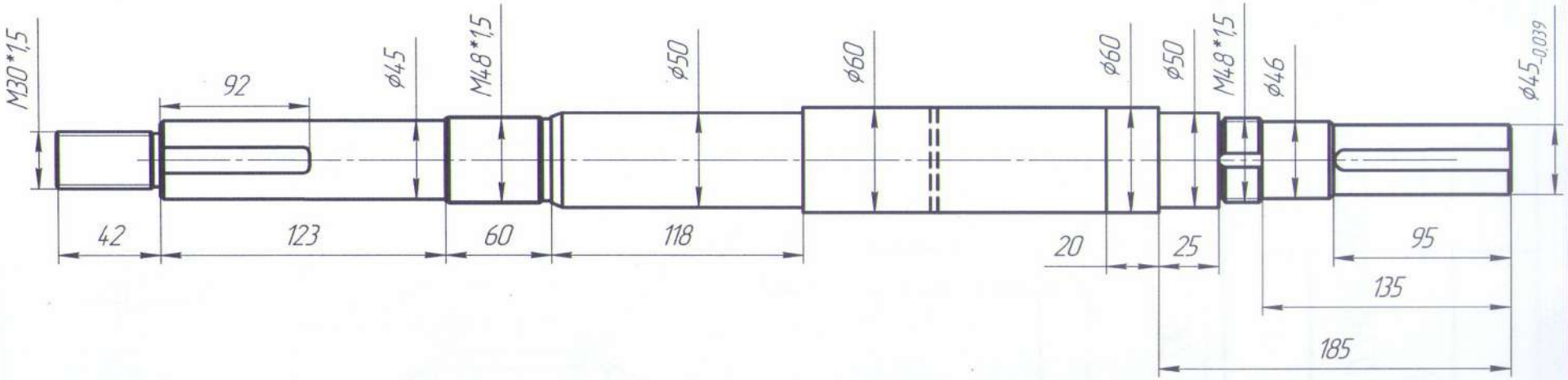

Обозначение	l
ВШН-150Д0.00.03	860
ВШН-150Д1.00.03	1125
ВШН-150Д2.00.03	1425
ВШН-150Д3.00.03	1925
ВШН-150Д4.00.03	2325
ВШН-150Д5.00.03	2625

Изм.	Лист	№ докум.	Подп.	Дата	ВШН-150.00.03		
Разраб.					Вал ВШН	Лит.	Масса 15 кг.	Масштаб
Пров.						Лист	Листов 1
Т.контр.							
Н.контр.							
Утв.							

Перв. примен. | Справ. № | Подп. и дата | Инв. № дубл. | Взам. инв. № | Подп. и дата | Инв. № подл.

Копировал | Формат А3

ВШН-150Д.00.11

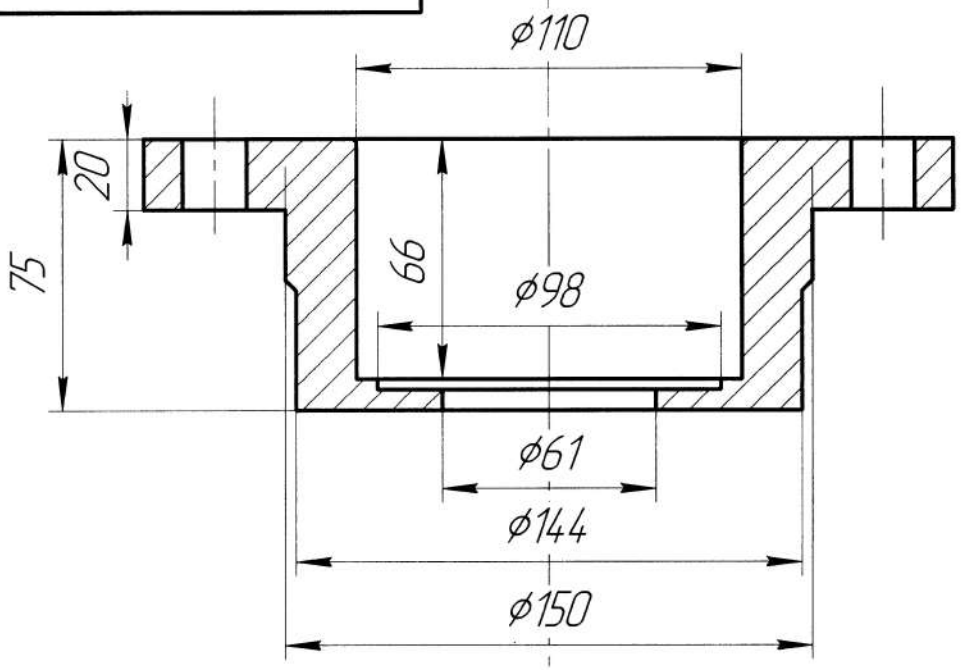

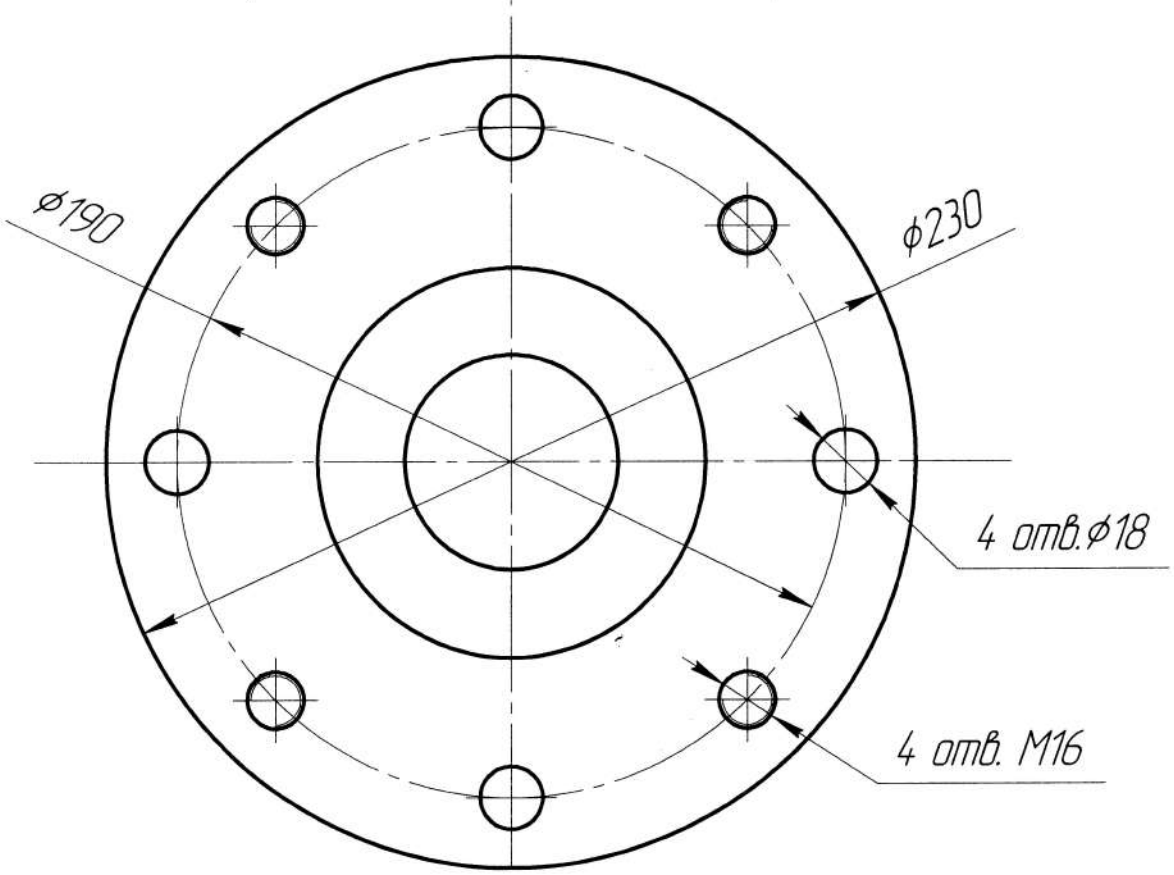

					ВШН-150Д.00.11		
Изм.	Лист	№ докум.	Подп.	Дата	Корпус п/ш,	Лит.	Масса	Масштаб
Разраб.							1:2
Пров.						Лист	Листов 1
Т.контр.							
Н.контр.							
Утв.							

Перв. примен. | Справ. № | Подп. и дата | Инв. № дубл. | Взам. инв. № | Подп. и дата | Инв. № подл.

Копировал | Формат А4

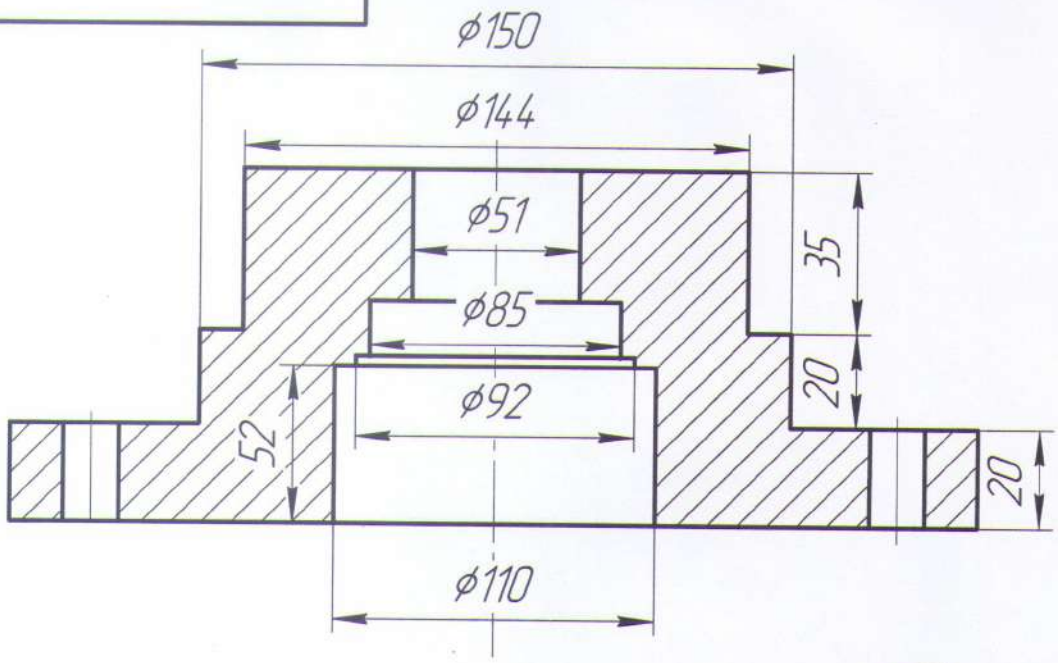

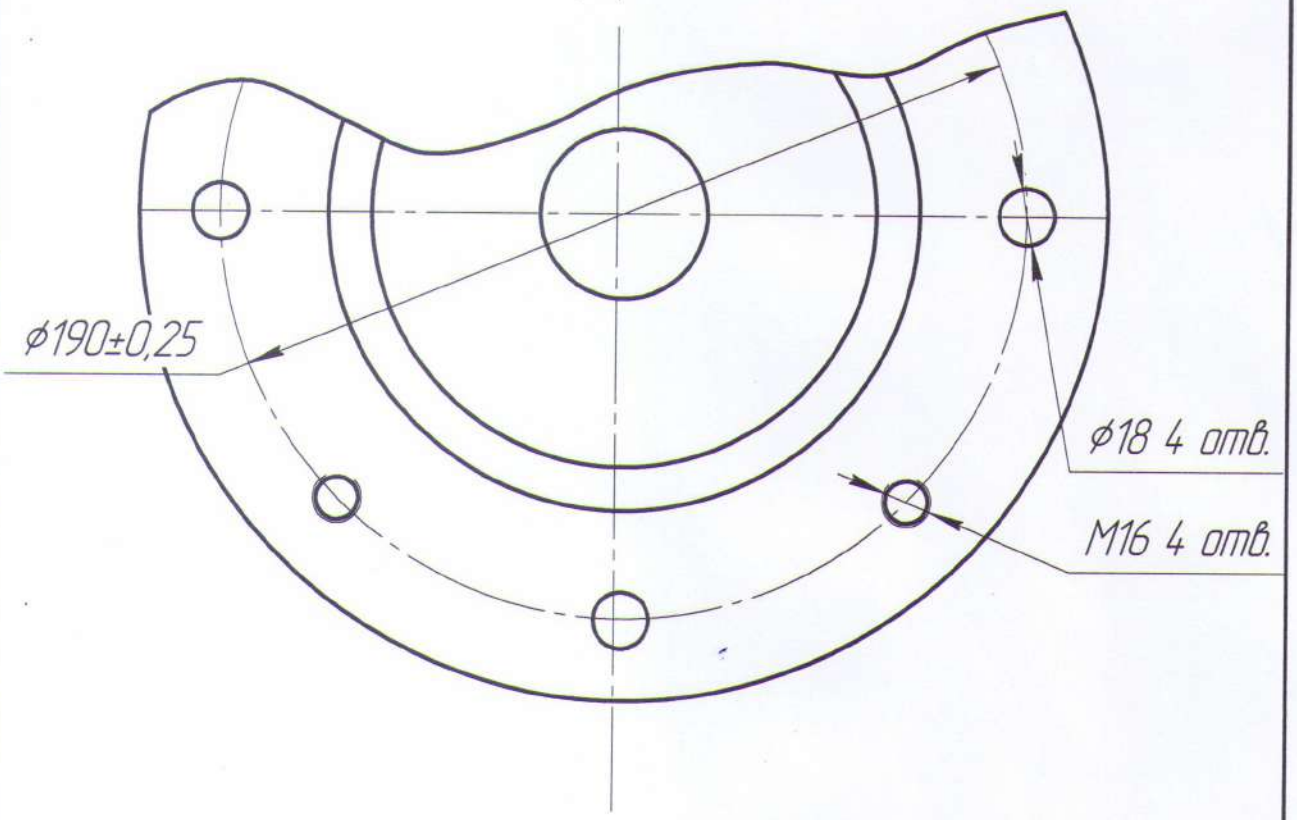

Изм.	Лист	№ докум.	Подп.	Дата
Разраб.				
Пров.				
Т.контр.				
Н.контр.				
Утв.				

Корпус п/ш ВШН-150Д.00.13

Лит.	Масса	Масштаб
		1:1
Лист	Листов 1	

Перв. примен.

Справ. №

Подп. и дата

Инв. № дубл.

Взам. инв. №

Подп. и дата

Инв. № подл.

Копировал

Формат А4

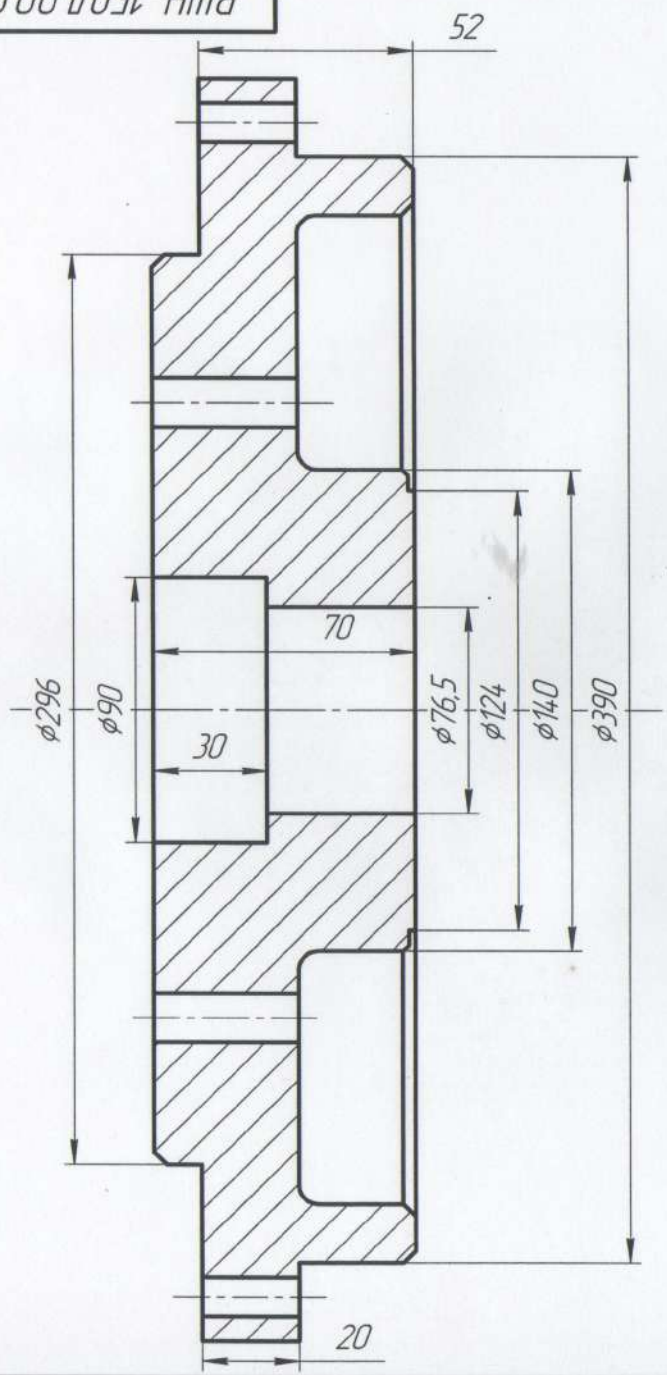

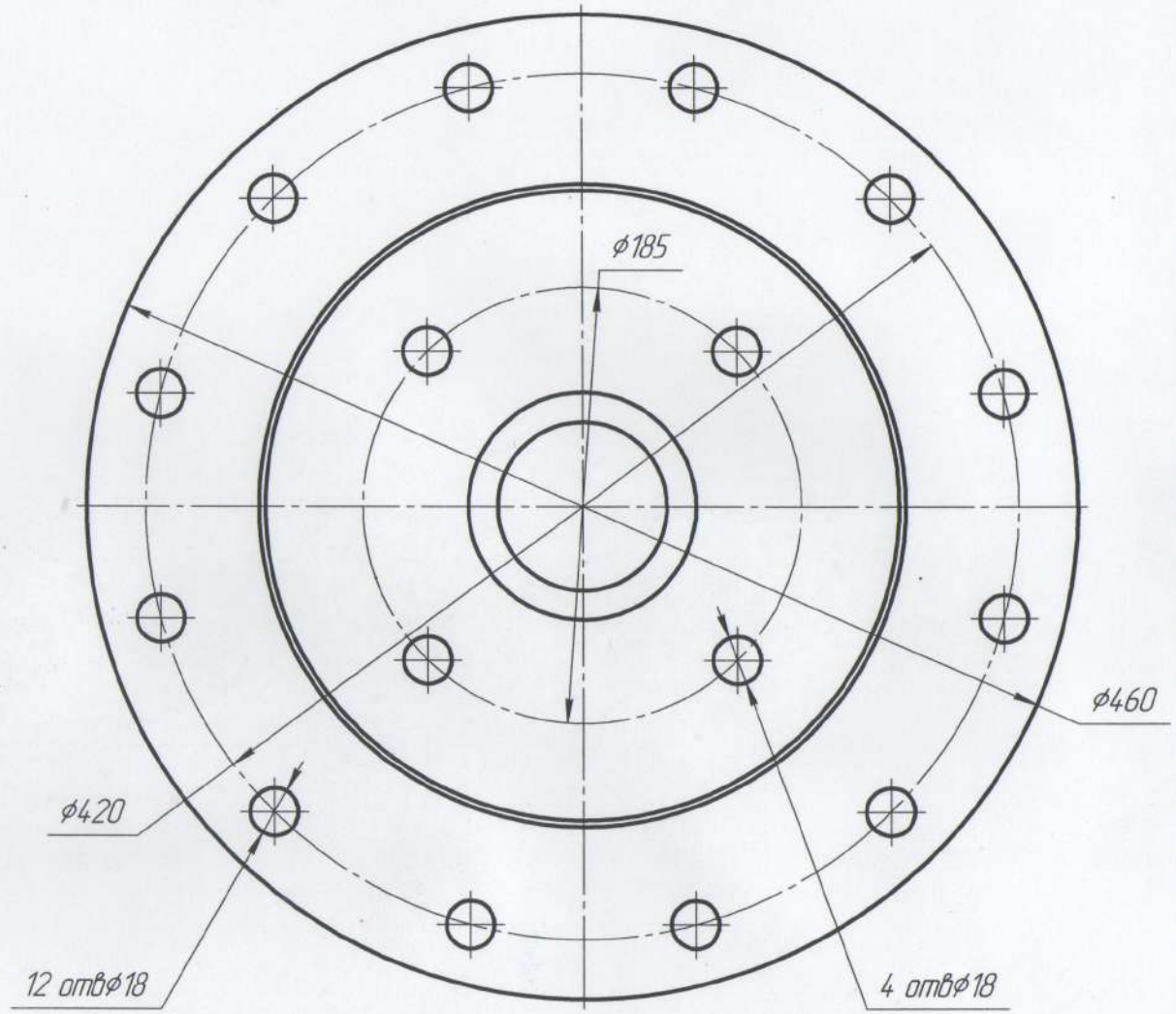

Изм.	Лист	№ докум.	Подп.	Дата	ВШН-150Д.00.06		
Разраб.					Крышка	Лит.	Масса	Масштаб 1:2
Пров.						Лист	Листов 1
Т.контр.							
Н.контр.							
Утв.							

Копировал

Формат А3

Перв. примен.

Справ. №

Подп. и дата

Инв. № дубл.

Взам. инв. №

Подп. и дата

Инв. № подл.

ВШН-150Д.00.06

ВШН.150.00.04

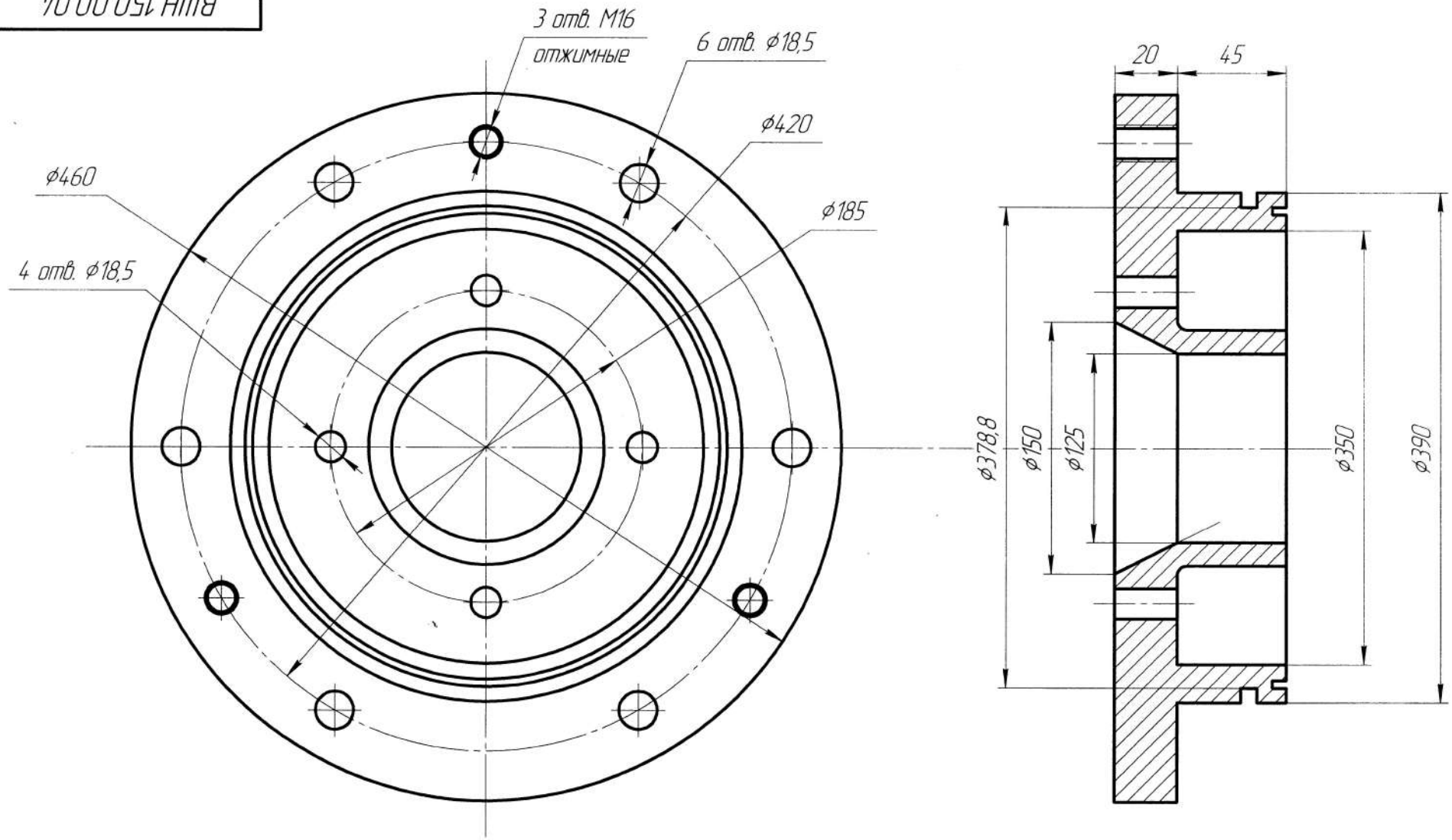

Изм.	Лист	№ докум.	Подп.	Дата	ВШН.150.00.04		
Разраб.					Крышка	Лит.	Масса	Масштаб 1:1
Пров.						Лист	Листов 1
Т.контр.							
Н.контр.							
Утв.							

Перв. примен. | Справ. № | Подп. и дата | Инв. № дубл. | Взам. инв. № | Подп. и дата | Инв. № подл.

Копировал | Формат А3

ВШН-150Д.00.12

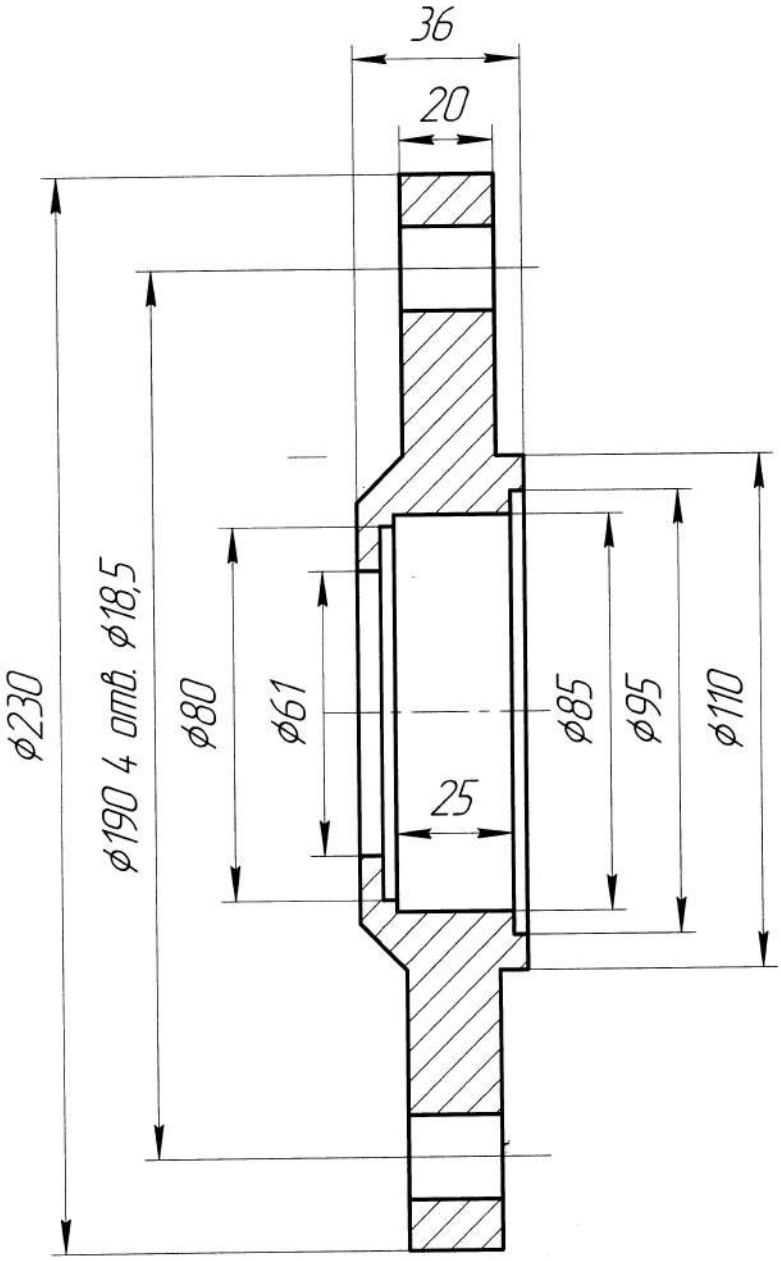

Перв. примен.	Справ. №	Подп. и дата	Инв. № дубл.	Взам. инв. №	Подп. и дата	Инв. № подл.

Изм.	Лист	№ докум.	Подп.	Дата
Разраб.				
Пров.				
Т.контр.				
Н.контр.				
Утв.				

ВШН-150Д.00.12

Крышка п/ш

Лит.	Масса	Масштаб
		1:2
Лист	Листов 1	

Копировал

Формат А4

ВШН-150Д.00.14

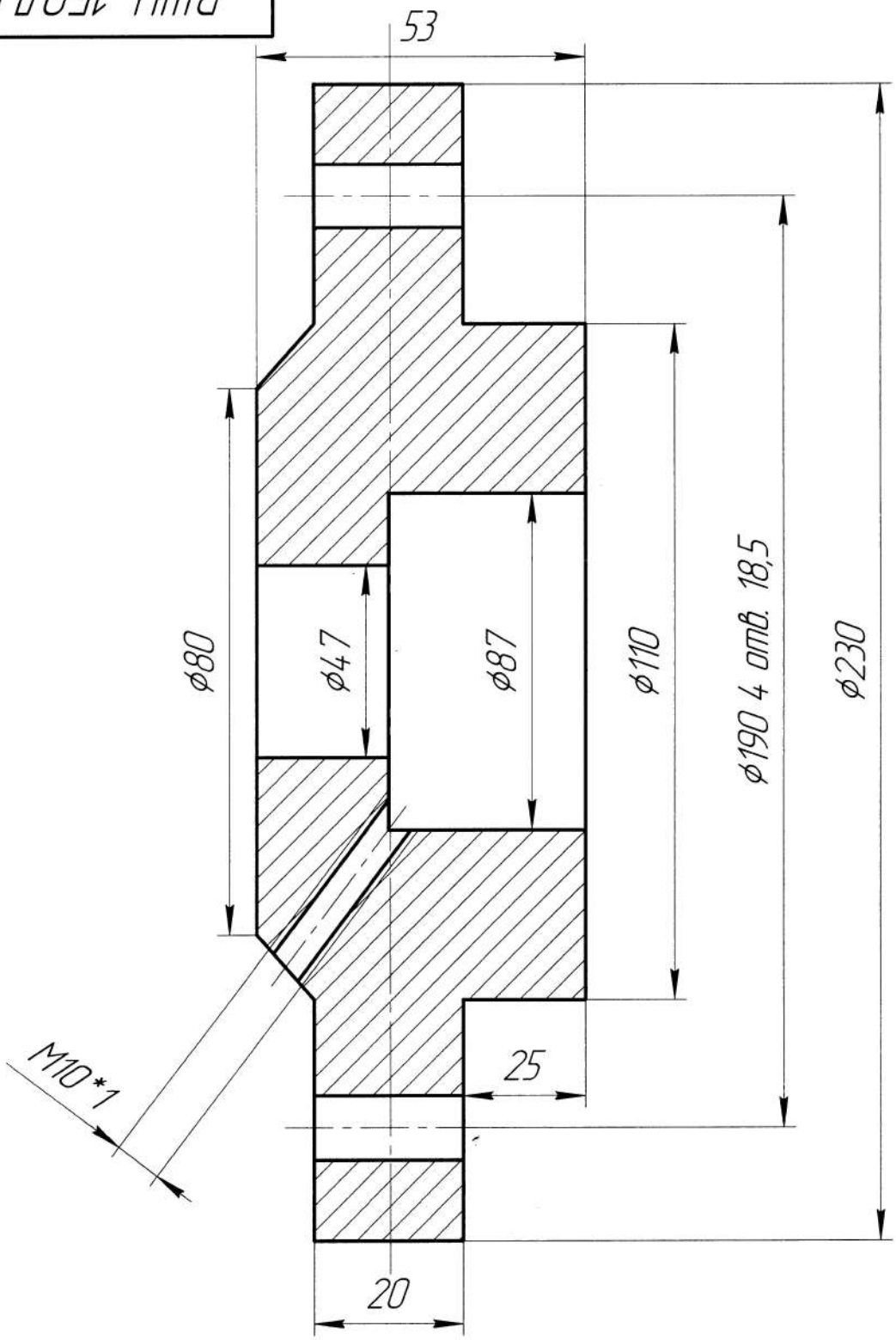

Изм.	Лист	№ докум.	Подп.	Дата
Разраб.				
Пров.				
Т.контр.				
Н.контр.				
Утв.				

ВШН-150Д.00.14

Крышка п/ш

Лит.	Масса	Масштаб
		1:1
Лист	Листов 1	

Перв. примен.

Справ. №

Подп. и дата

Инв. № дубл.

Взам. инв. №

Подп. и дата

Инв. № подл.

Копировал

Формат А4

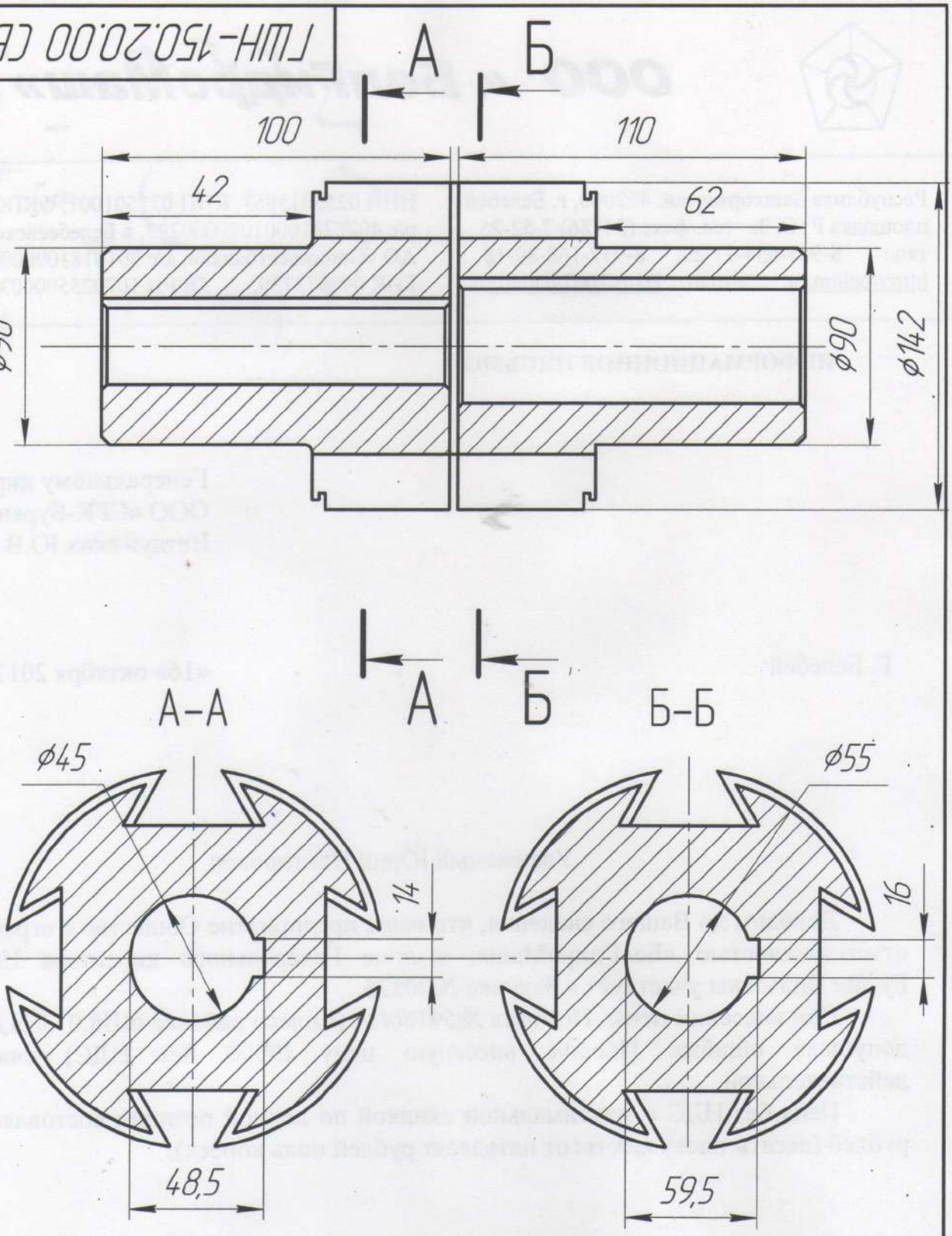

Изм.	Лист	№ докум.	Подп.	Дата	ГШН-150.20.00 СБ
Разраб.					Муфта в сборе (Ласточкин хвост)
Пров.					Лит. / Масса 15 кг. / Масштаб
Т.контр.					Лист / Листов 1
Н.контр.					
Утв.					

Перв. примен. | Справ. № | Подп. и дата | Инв. № дубл. | Взам. инв. № | Подп. и дата | Инв. № подл.

Копировал

Формат А4

ВШН.150Д.00.10 СБ

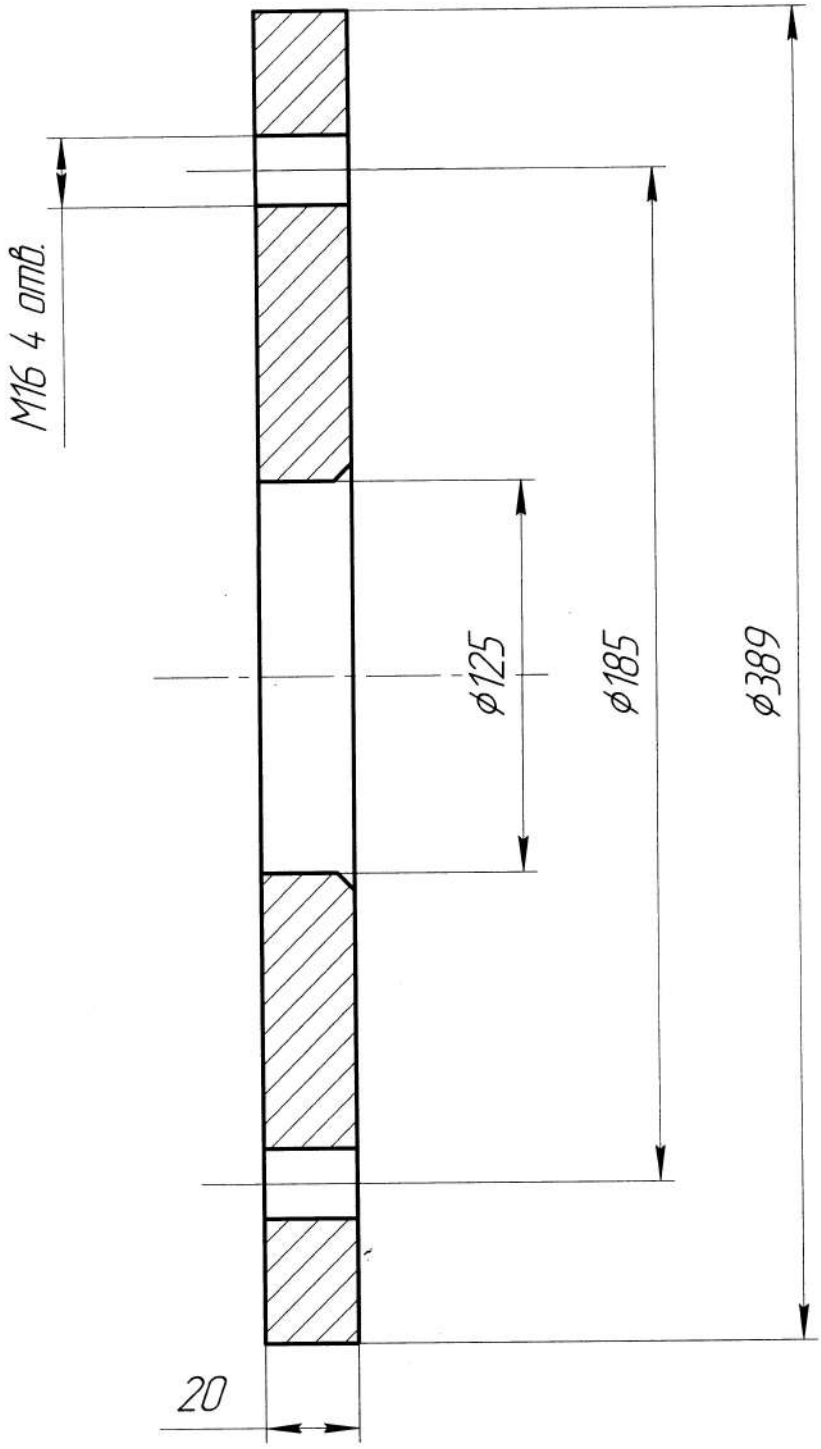

					ВШН.150Д.00.10 СБ
Изм.	Лист	№ докум.	Подп.	Дата	Плита Сборочный чертеж
Разраб.					Лит. / Масса: 15 кг. / Масштаб
Пров.					Лист / Листов 1
Т.контр.					
Н.контр.					
Утв.					

Перв. примен. | Справ. № | Подп. и дата | Инв. № дубл. | Взам. инв. № | Подп. и дата | Инв. № подл.

Копировал | Формат А4

ВШН-150Д.00.05

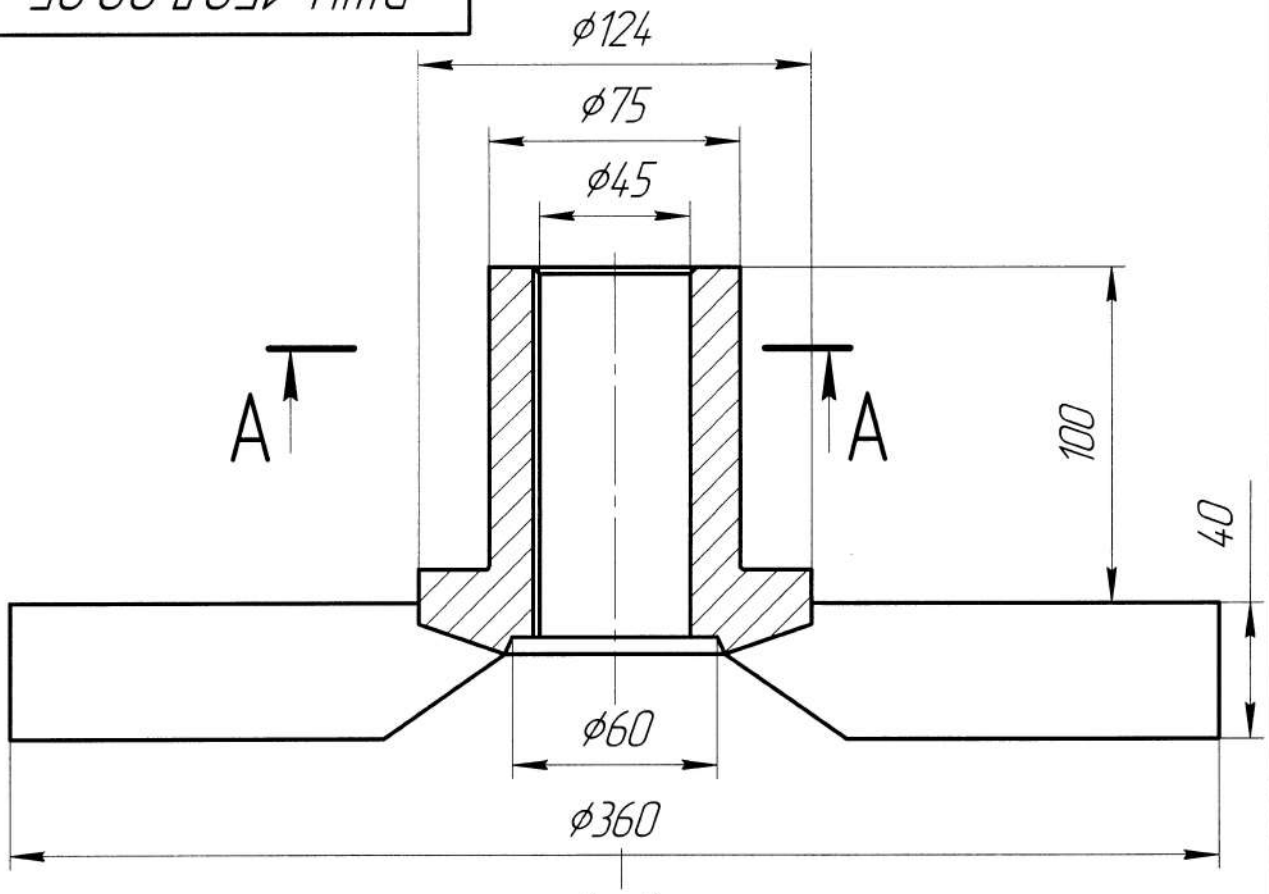

А–А

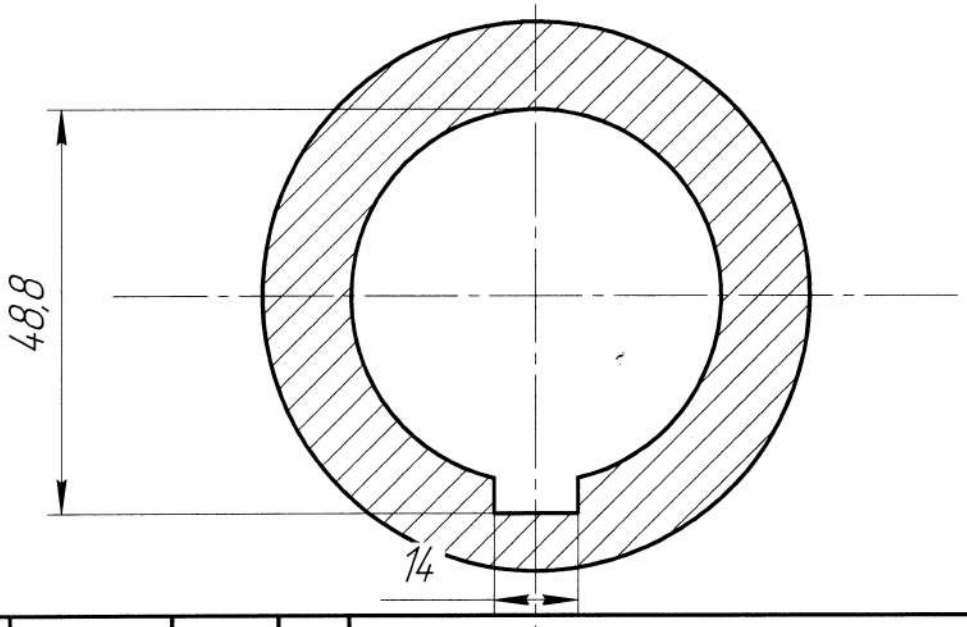

Изм.	Лист	№ докум.	Подп.	Дата
Разраб.				
Пров.				
Т.контр.				
Н.контр.				
Утв.				

ВШН-150Д.00.05

Рабочее колесо

Лит.	Масса	Масштаб
	8 кг.	
Лист	Листов 1	

Перв. примен.

Справ. №

Подп. и дата

Инв. № дубл.

Взам. инв. №

Подп. и дата

Инв. № подл.

Копировал

Формат А4

ВШН-150.00.77

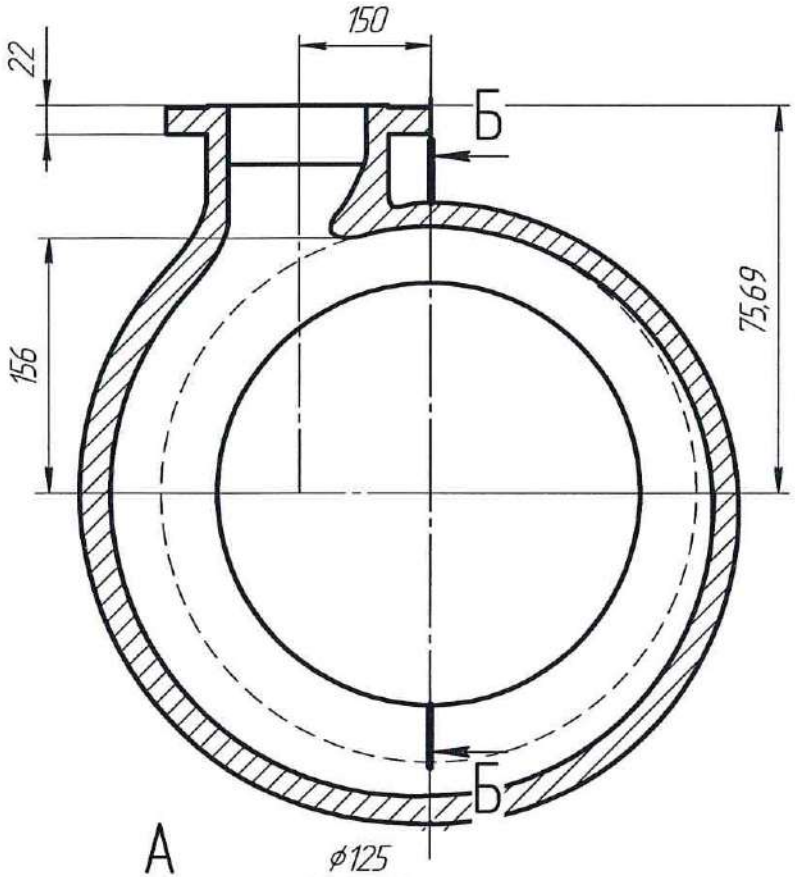

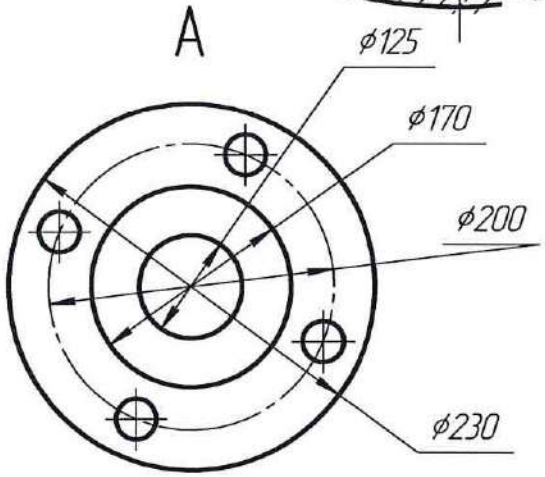

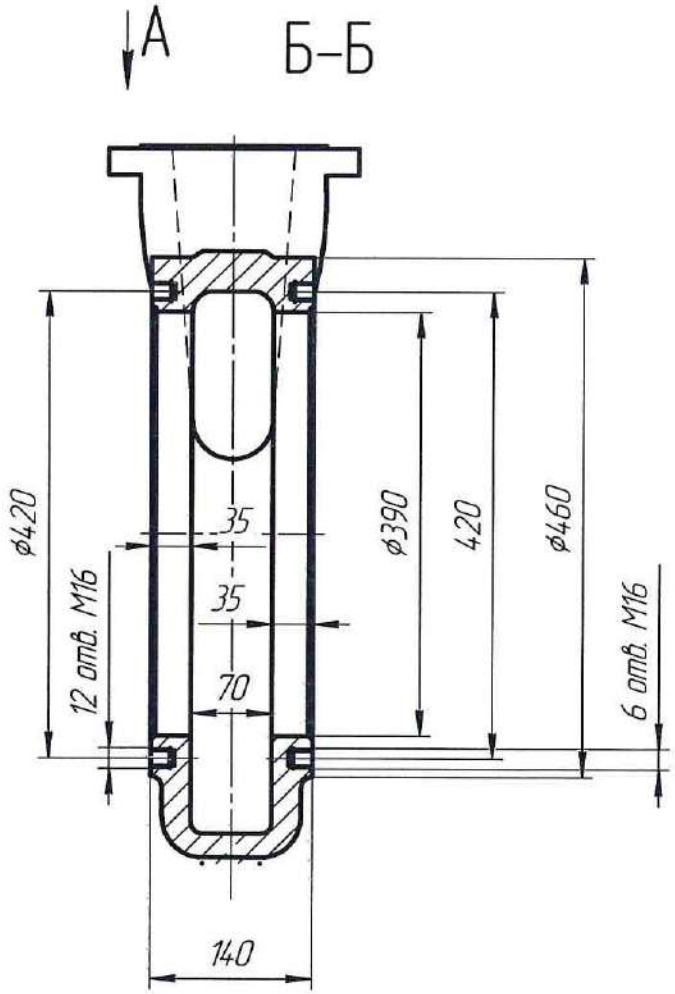

					ВШН-150.00.77			
Изм.	Лист	№ докум.	Подп.	Дата	Корпус спиральный	Лит.	Масса	Масштаб
Разраб.							88 кг.	
Пров.						Лист	Листов 1	
Т.контр.								
Н.контр.								
Утв.								

Перв. примен. | Справ. № | Подп. и дата | Инв. № дубл. | Взам. инв. № | Подп. и дата | Инв. № подл.

Копировал | Формат А3