6Ш8-2.01.04-С

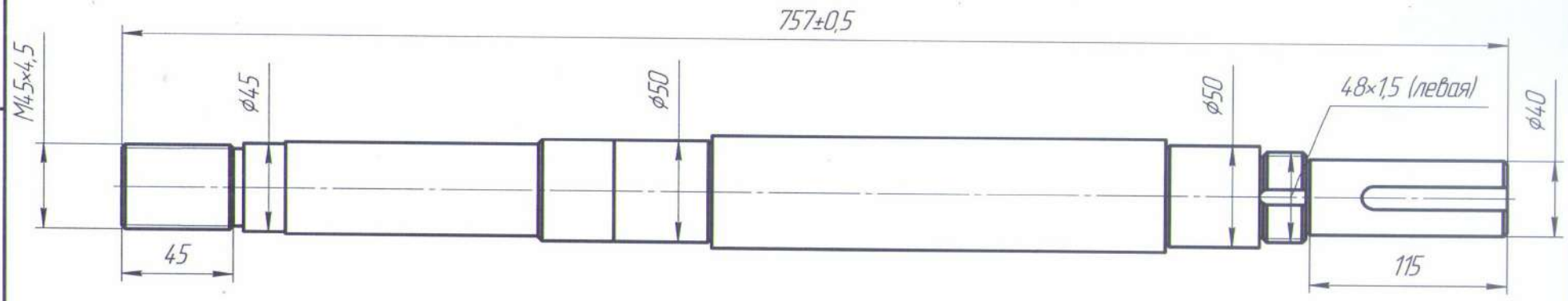

Изм.	Лист	№ докум.	Подп.	Дата	6Ш8-2.01.04-С		
Разраб.					ВАЛ	Лит.	Масса: 12 кг.	Масштаб
Пров.						Лист	Листов 1
Т.контр.							
Н.контр.							
Утв.							

Перв. примен. | Справ. № | Подп. и дата | Инв. № дубл. | Взам. инв. № | Подп. и дата | Инв. № подл.

Копировал | Формат А3

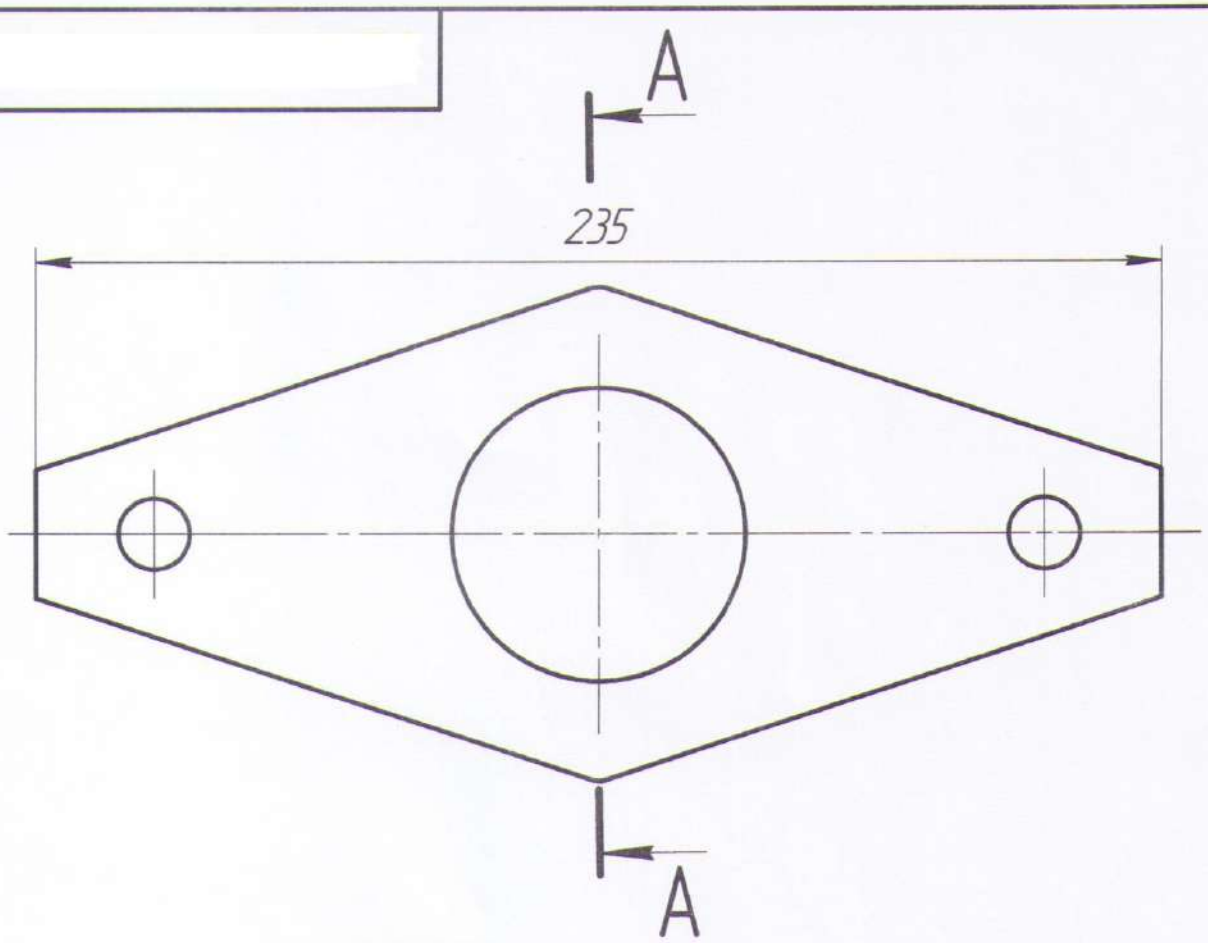

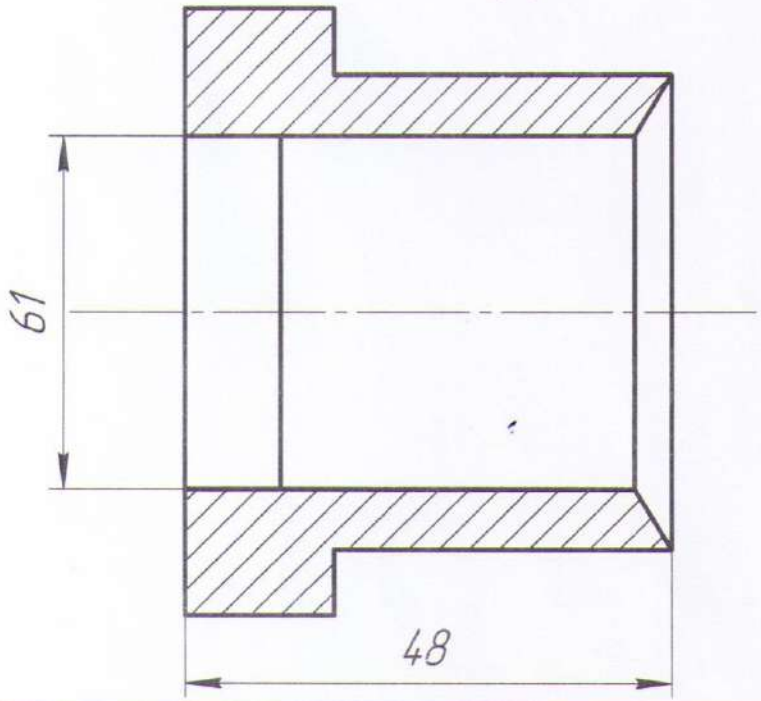

Перв. примен.							
Справ. №							
Подп. и дата							
Инв. № дубл.							
Взам. инв. №							
Подп. и дата							
Инв. № подл.							

Изм.	Лист	№ докум.	Подп.	Дата	ГШН-150.00.14			
Разраб.					Втулка	Лит.	Масса	Масштаб
Пров.							3 кг.	
Т.контр.						Лист	Листов 1	
Н.контр.								
Утв.								

Копировал Формат А4

6Ш8-2.00.12-С

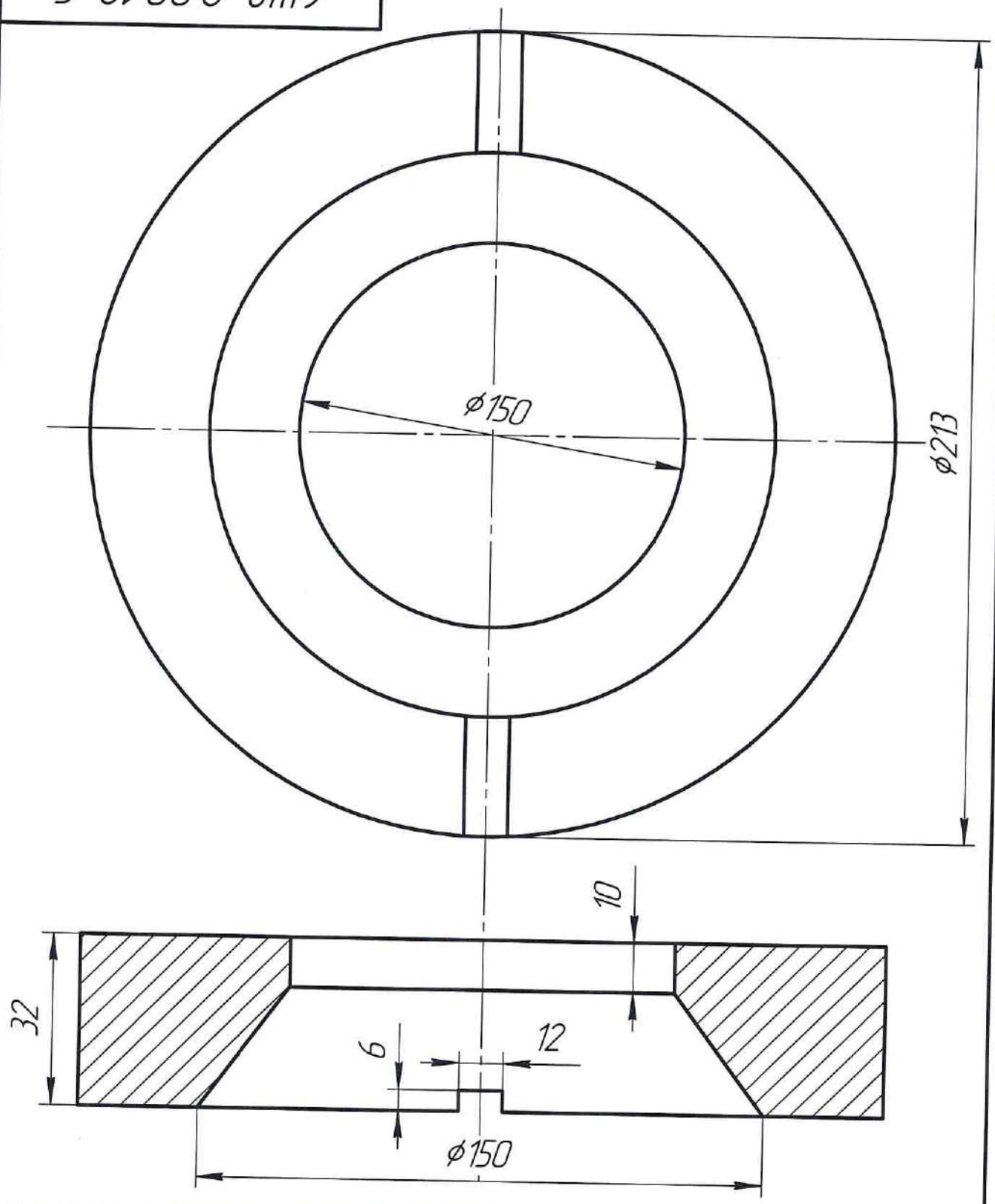

Изм.	Лист	№ докум.	Подп.	Дата	6Ш8-2.00.12-С	
Разраб.					Кольцо	Лит. / Масса: 6 кг. / Масштаб
Пров.						Лист / Листов: 1
Т.контр.						
Н.контр.						
Утв.						

Перв. примен. | Справ. № | Подп. и дата | Инв. № дубл. | Взам. инв. № | Подп. и дата | Инв. № подл.

Копировал

Формат А4

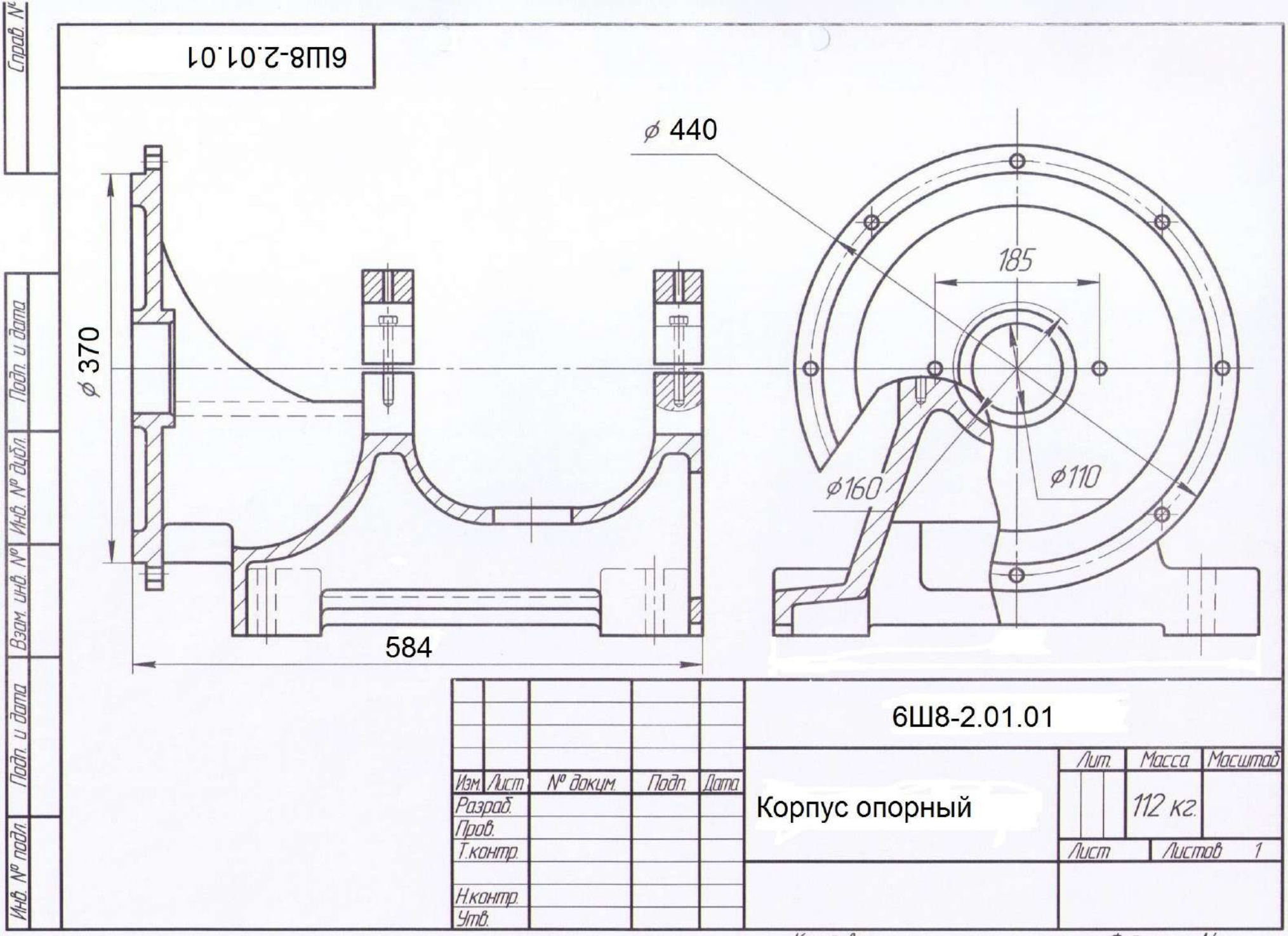
6Ш8-2.01.01
ø 440
185
ø 370
ø160
ø110
584
Справ. №
Подп. и дата
Инв. № дубл.
Взам. инв. №
Подп. и дата
Инв. № подл.
6Ш8-2.01.01
Изм. Лист № докум. Подп. Дата
Разраб.
Пров.
Т.контр.
Н.контр.
Утв.
Корпус опорный
Лит.
Масса
Масштаб
112 кг.
Лист
Листов 1
Копировал
Формат А4

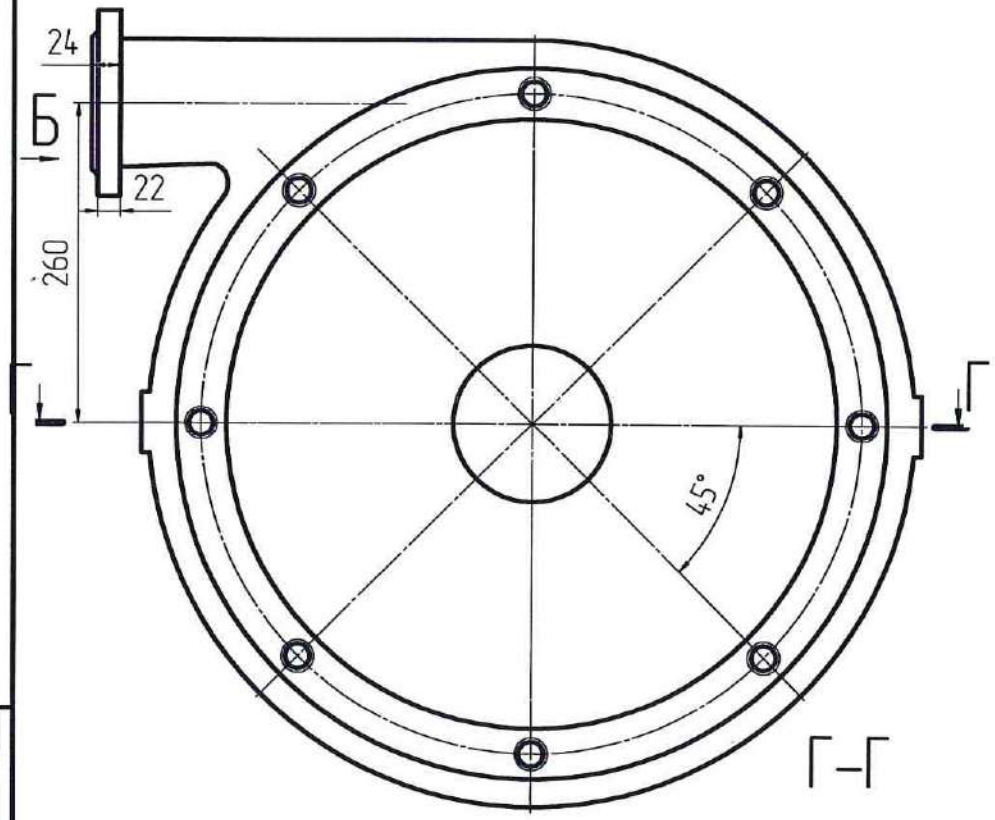

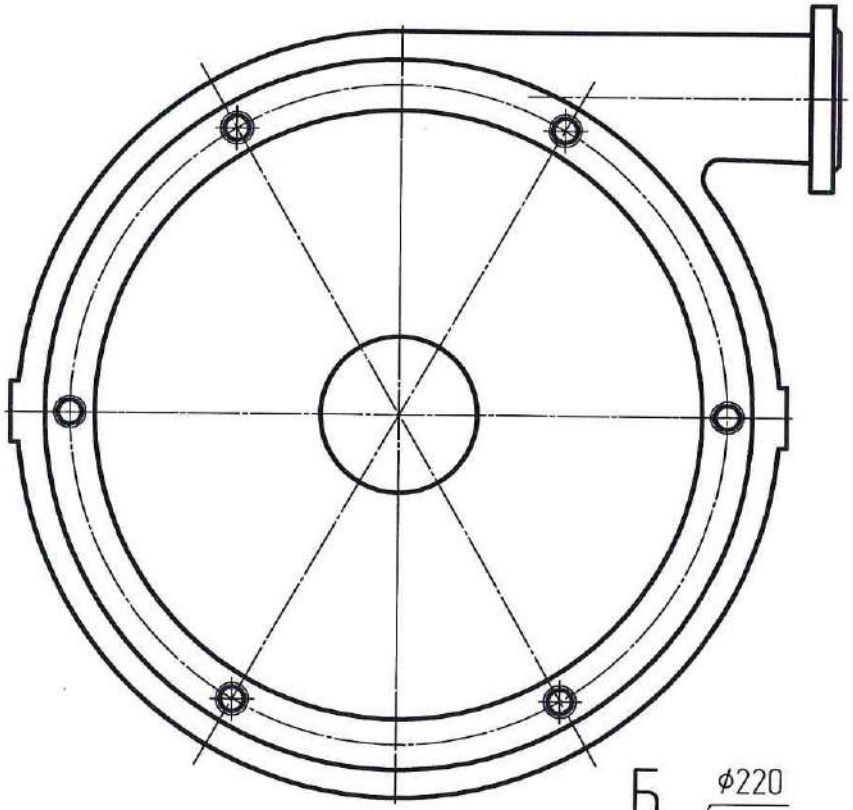

Г–Г

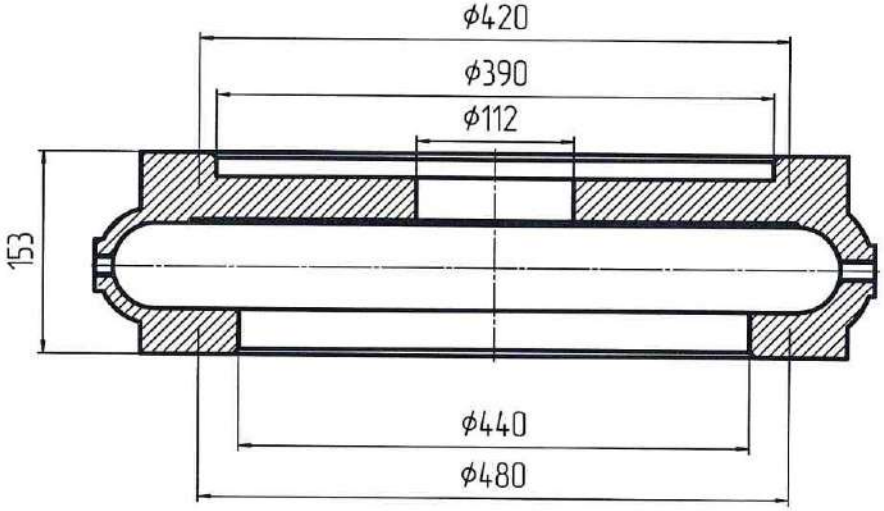

Б

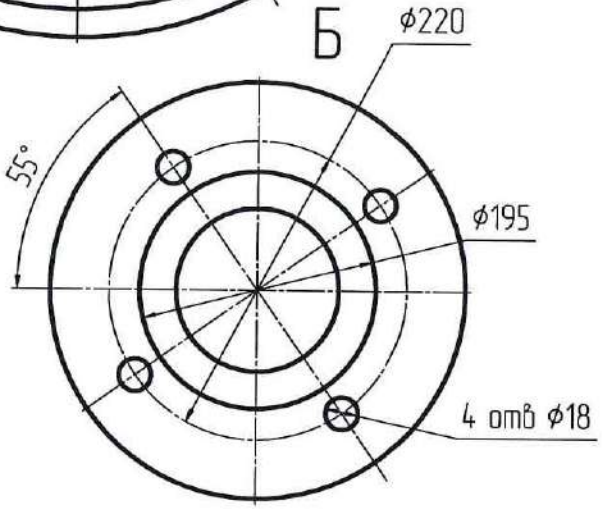

					6Ш8-01.01	
Изм.	Лист	N докум.	Подп.	Дата	Корпус улитки	Лит. / Масса / Масштаб 1:1
Разраб.						Лист / Листов 1
Пров.						
Т.контр.						
Н.контр.						
Утв.						

Копировал

Формат А1

6Ш8.00.16Б

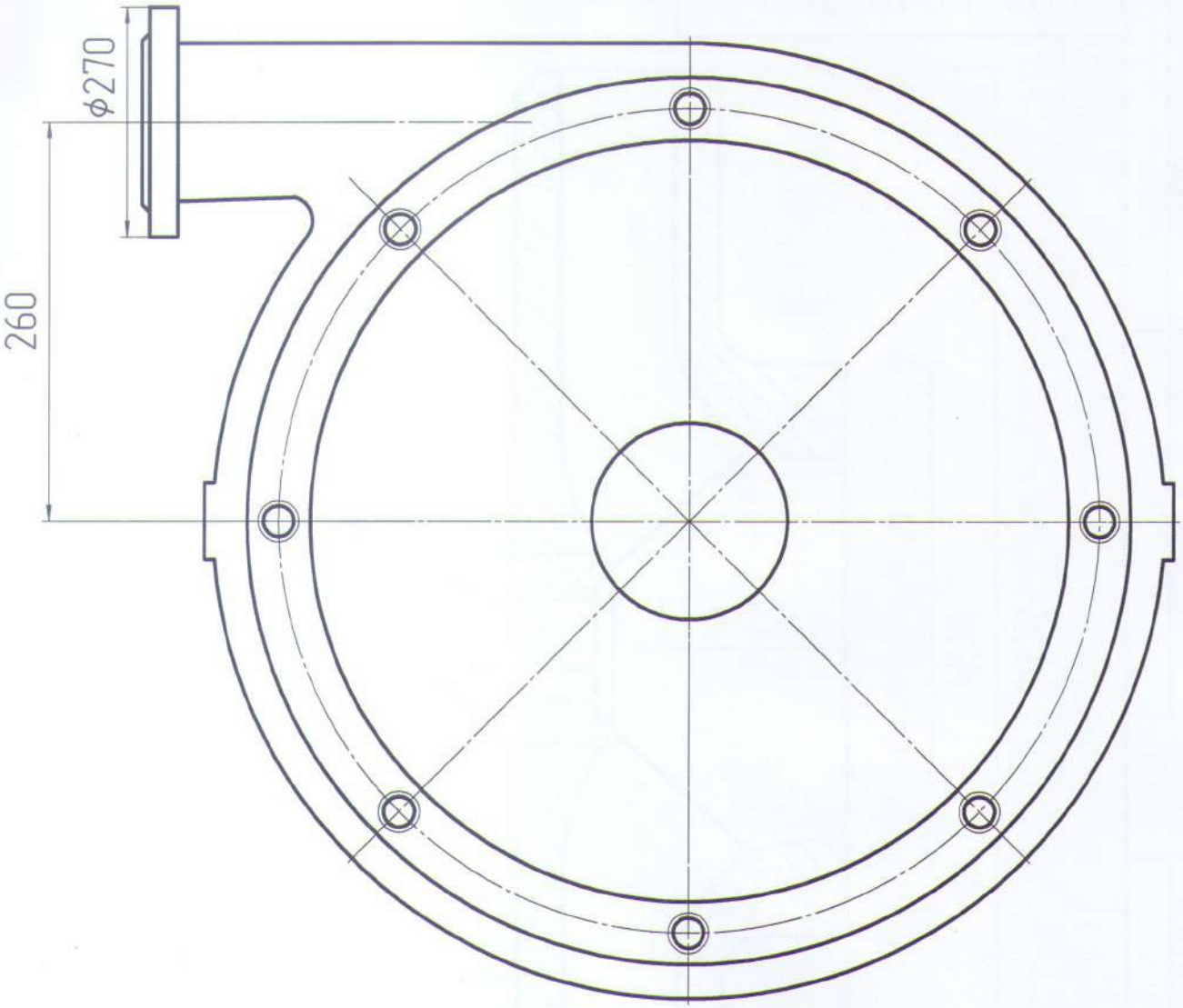

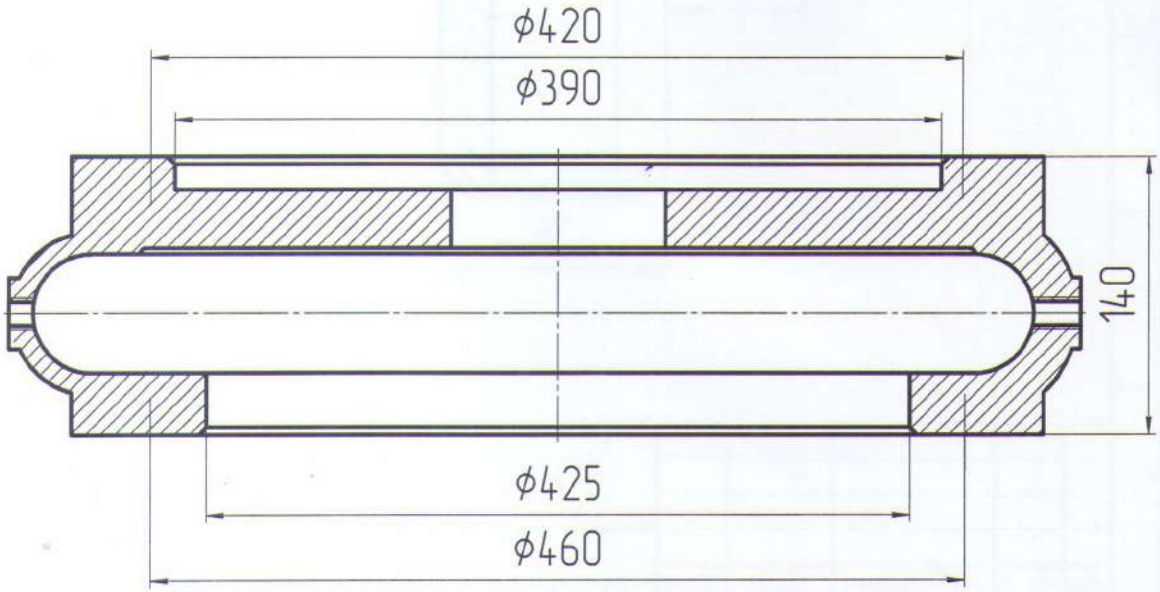

Изм.	Лист	№ докум.	Подп.	Дата	6Ш8.00.16Б		
Разраб.					Корпус улитки	Лит.	Масса	Масштаб
Пров.								
Т.контр.						Лист	Листов 1
Н.контр.							
Утв.							

Копировал

Формат А2

Перв. примен.

Справ. №

Подп. и дата

Инв. № дубл.

Взам. инв. №

Подп. и дата

Инв. № подл.

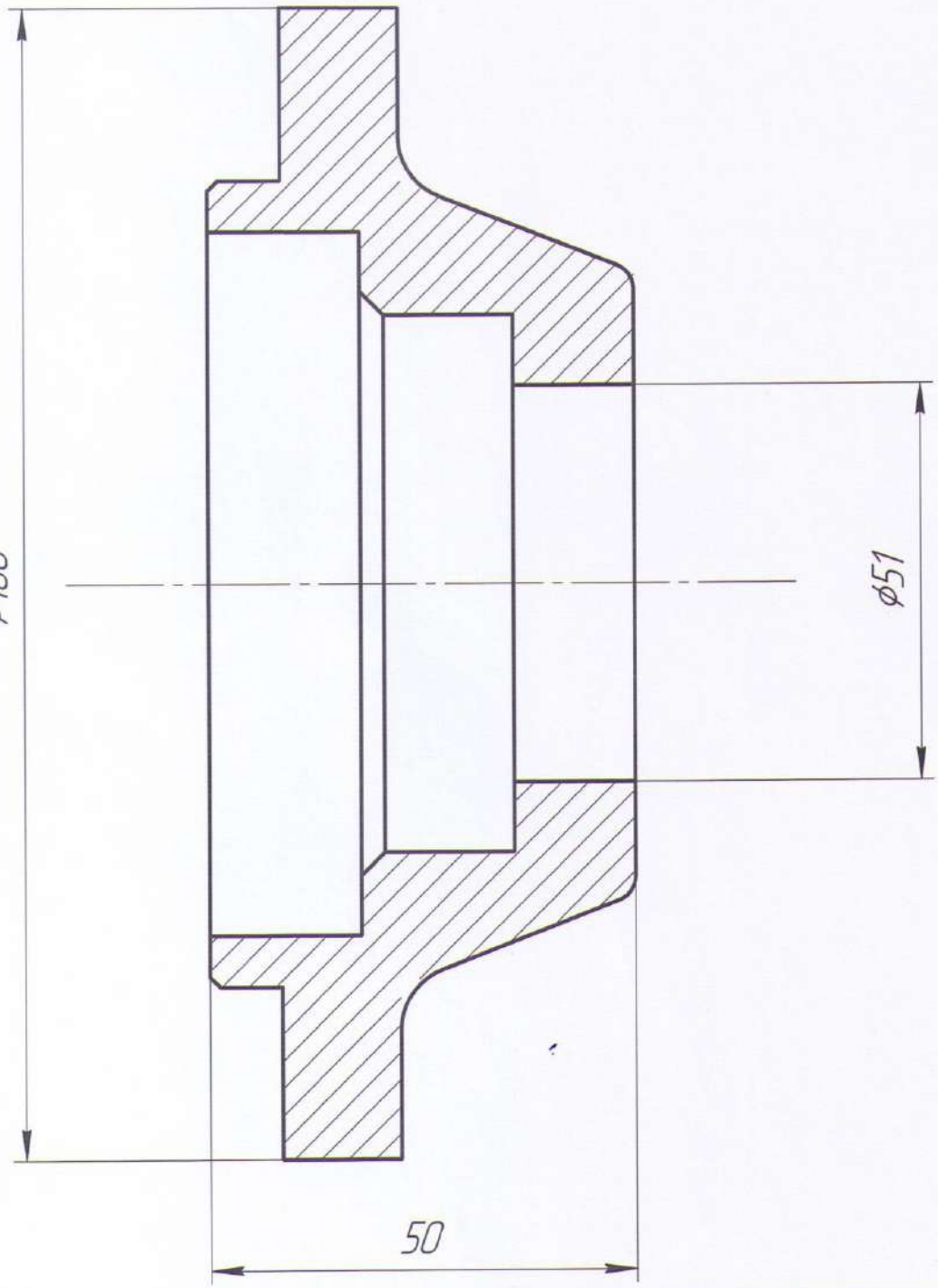

Перв. примен.							
Справ. №							
Подп. и дата							
Инв. № дубл.							
Взам. инв. №							
Подп. и дата							
Инв. № подл.							

Изм	Лист	№ докум.	Подп.	Дата
Разраб.				
Пров.				
Т.контр.				
Н.контр.				
Утв.				

6Ш8-2.01.05

Крышка

Лит.	Масса	Масштаб
	2 кг.	
Лист	Листов 1	

Копировал

Формат А4

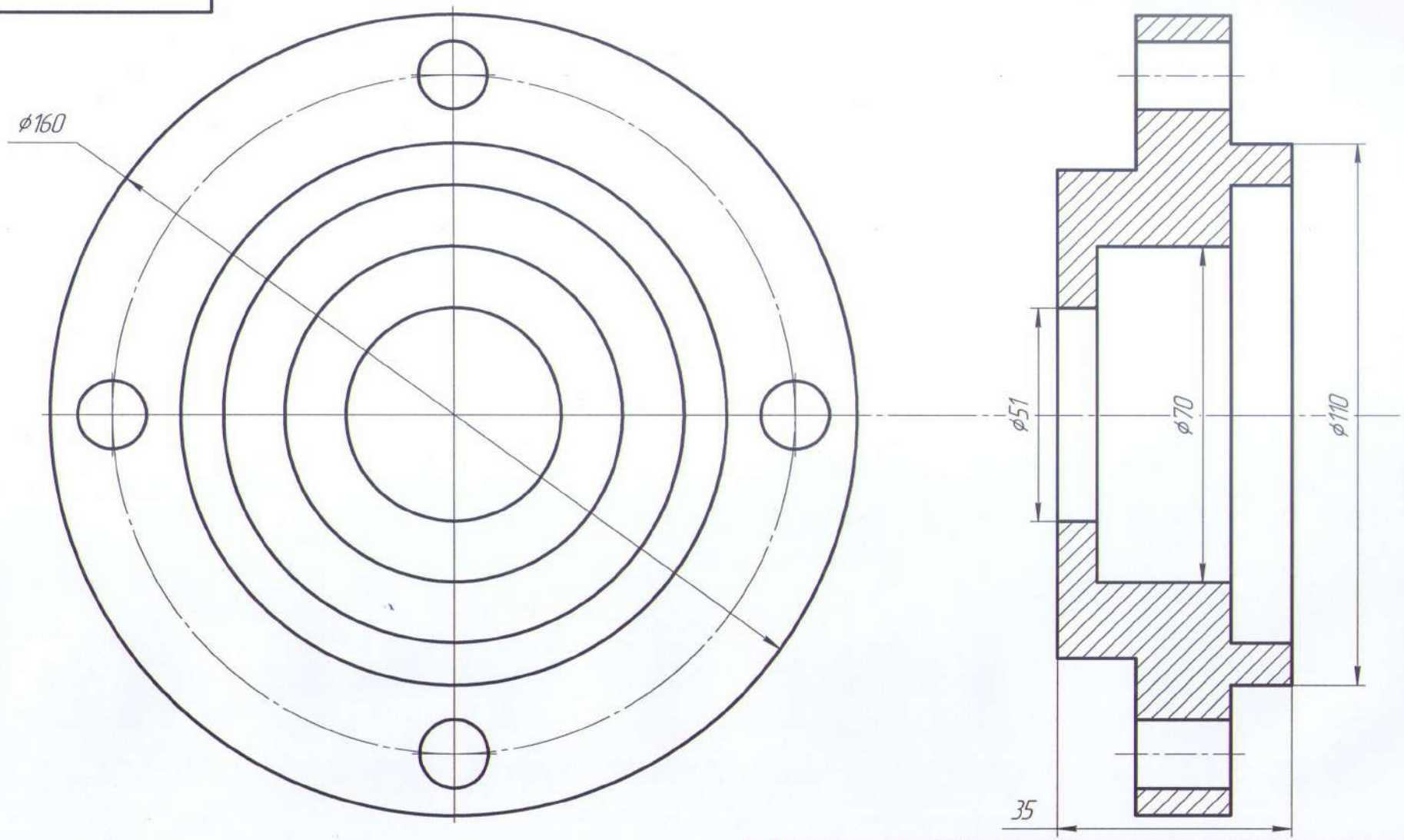

Перв. примен.							
Справ. №							
Подп. и дата							
Инв. № дубл.							
Взам. инв. №							
Подп. и дата							
Инв. № подл.							

					6Ш8-2.01.06		
Изм.	Лист	№ докум.	Подп.	Дата	Крышка	Лит.	Масса: 2 кг.	Масштаб
Разраб.							
Пров.						Лист	Листов 1
Т.контр.							
Н.контр.							
Утв.							

Копировал

Формат А3

6Ш8-2.00.13-С

Перв. примен.

Справ. №

Уплотнение

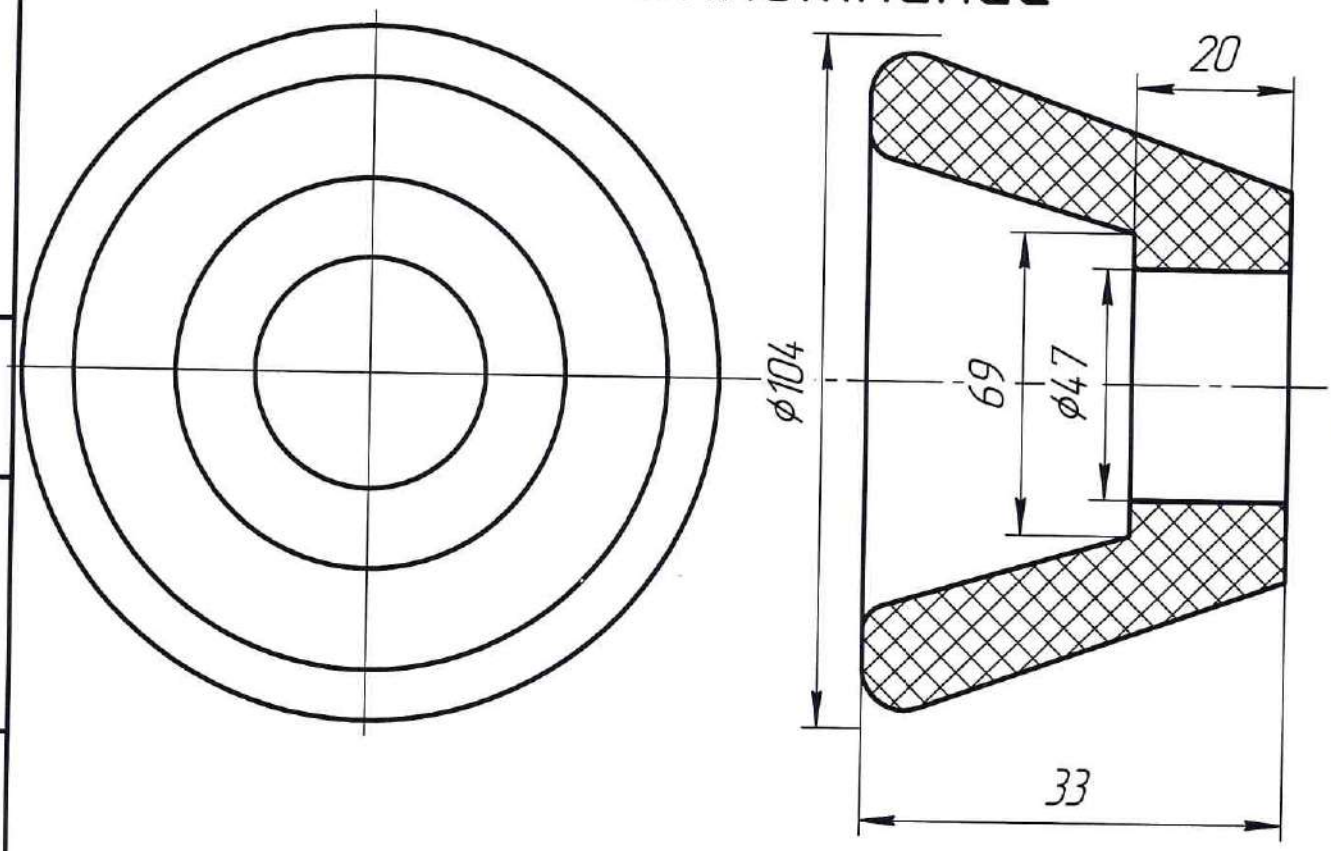

Подп. и дата

Инв. № дубл.

Взам. инв. №

Подп. и дата

Инв. № подл.

Изм.	Лист	№ докум.	Подп.	Дата
Разраб.				
Пров.				
Т.контр.				
Н.контр.				
Утв.				

6Ш8-2.00.13-С

Уплотнение

Лит.	Масса	Масштаб
Лист	Листов 1	

Копировал

Формат А4

ГШН 250.10.00 сб

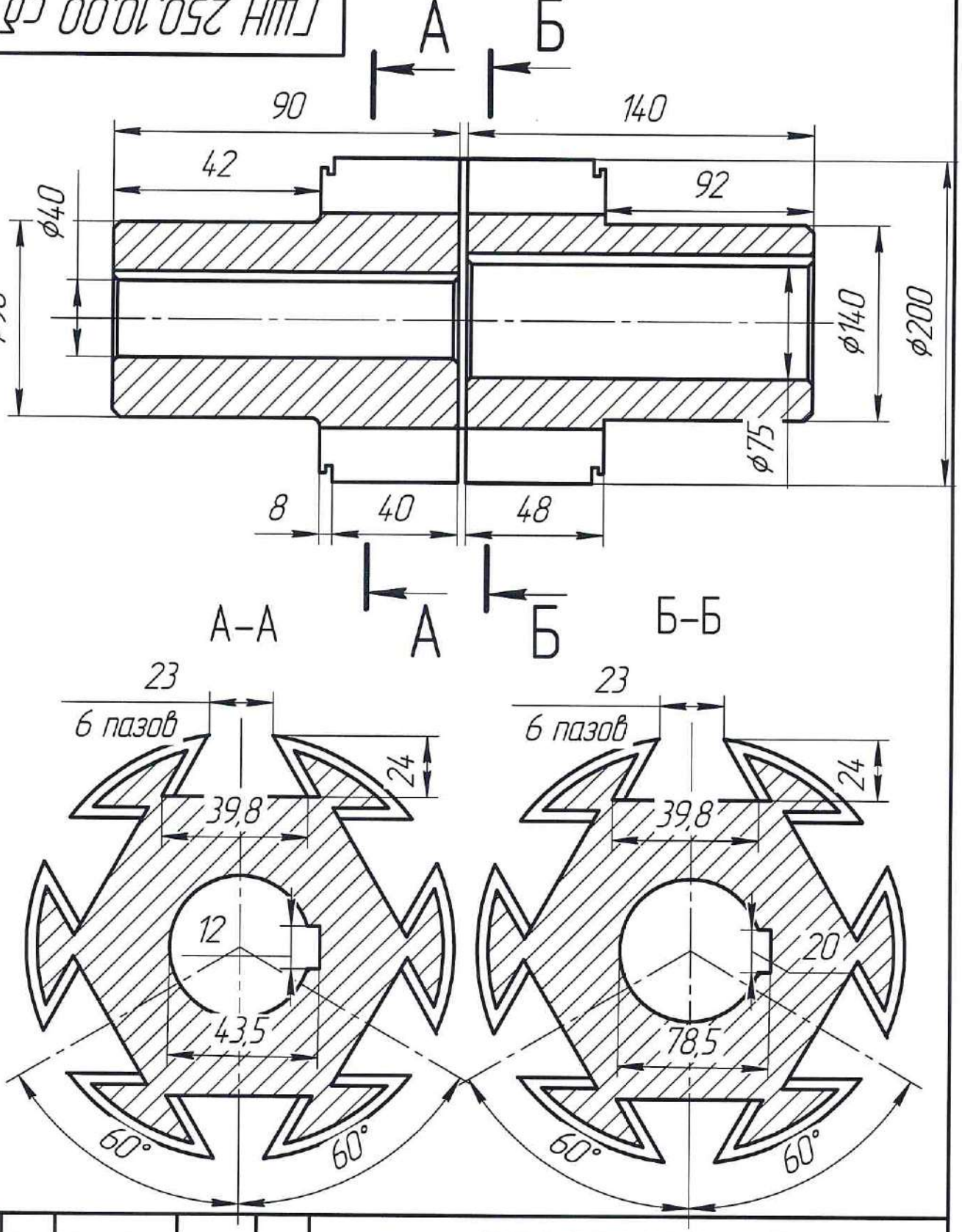

Изм.	Лист	№ докум.	Подп.	Дата
Разраб.				
Пров.				
Т.контр.				
Н.контр.				
Утв.				

ГШН 250.10.00 сб

Муфта в сборе

Лит.	Масса	Масштаб
	30 кг.	
Лист	Листов 1	

Перв. примен.

Справ. №

Подп. и дата

Инв. № дубл.

Взам. инв. №

Подп. и дата

Инв. № подл.

Копировал

Формат А4

6Ш8.00.03

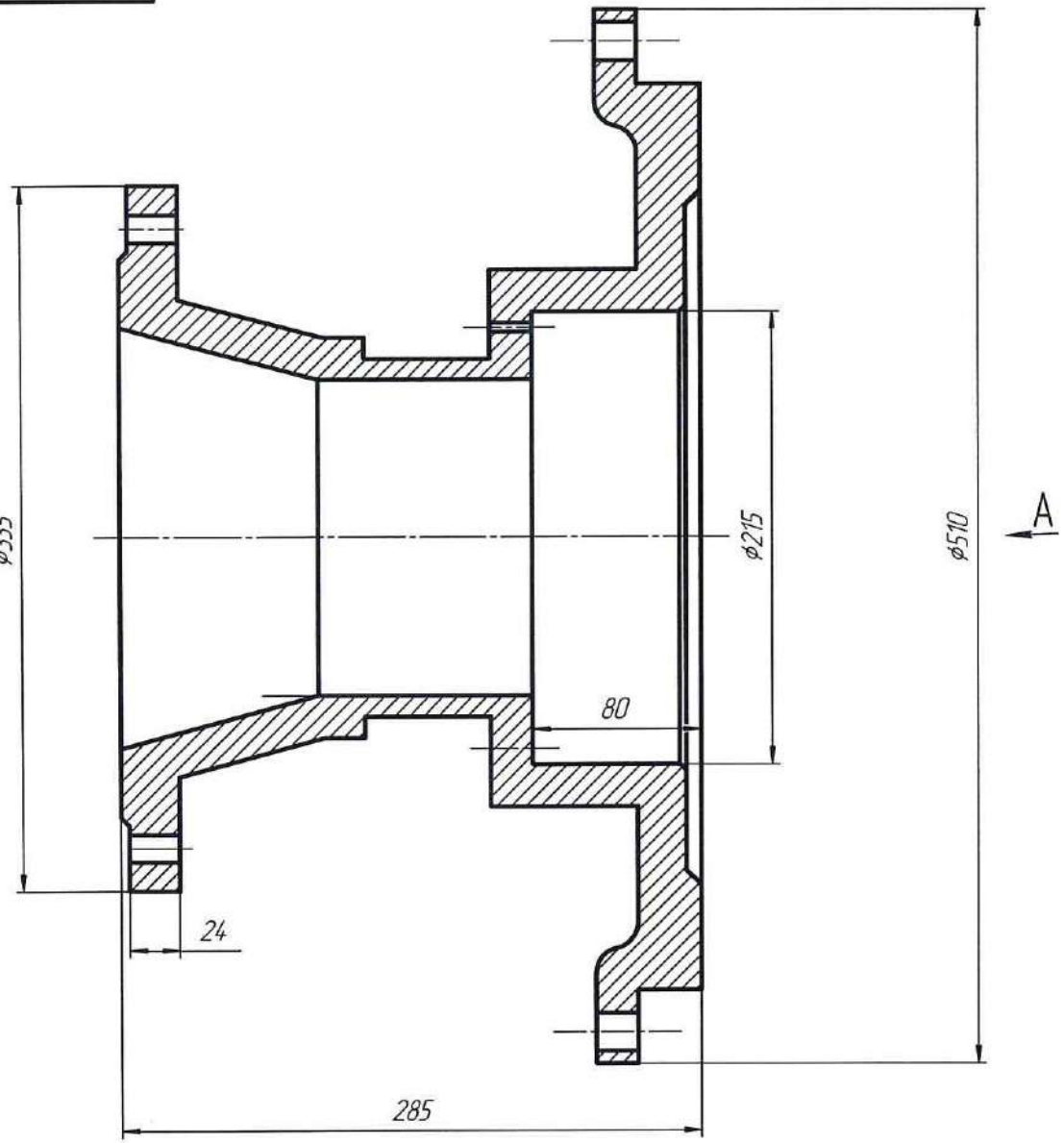

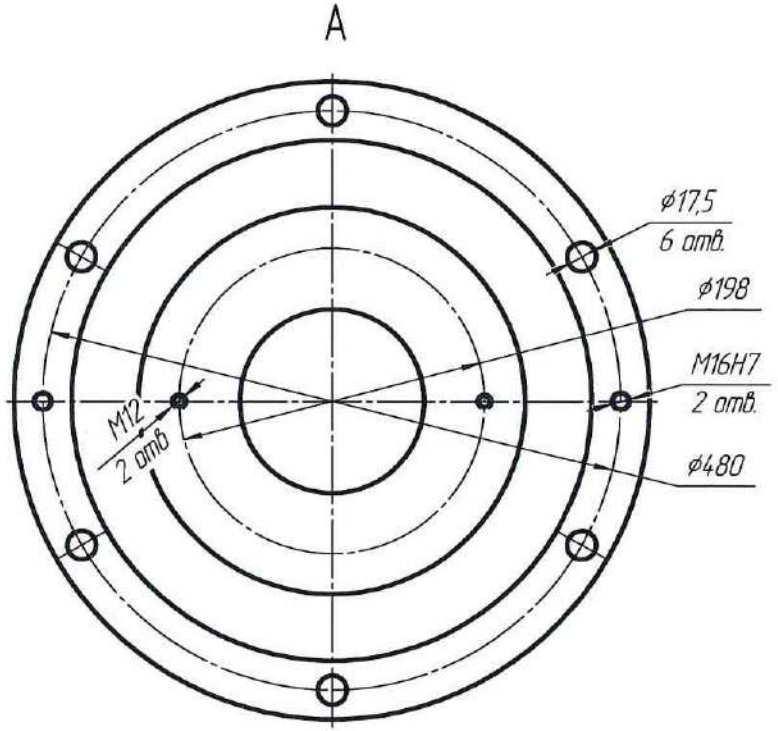

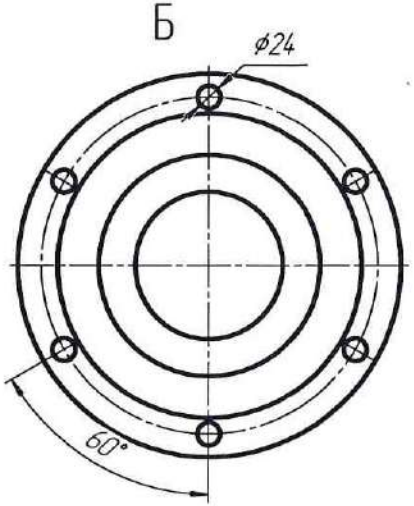

1. H14; h14; IT14/2.
2. Технические требования на отливку по ГОСТ 26358.
3. Точность отливки 10–11 по ГОСТ 26645.
4. Острые кромки притупить фаской 1*45°.
5. Неуказанные литейные радиусы 5...10 мм.
6. Литейные уклоны по ГОСТ 3212.
7. Газовые раковины и пористость размером более 7 мм на обрабатываемых поверхностях не допускаются.

				6Ш8.00.03			
Изм. Лист	№ докум.	Подп.	Дата	Переходник	Лит.	Масса	Масштаб
Разраб.							1:1
Пров.					Лист	Листов 1	
Т.контр.							
Н.контр.							
Утв.							

Копировал Формат А2

Перв. примен. | Справ. № | Подп. и дата | Инв. № дубл. | Взам. инв. № | Подп. и дата | Инв. № подл.

6Ш8.00.09

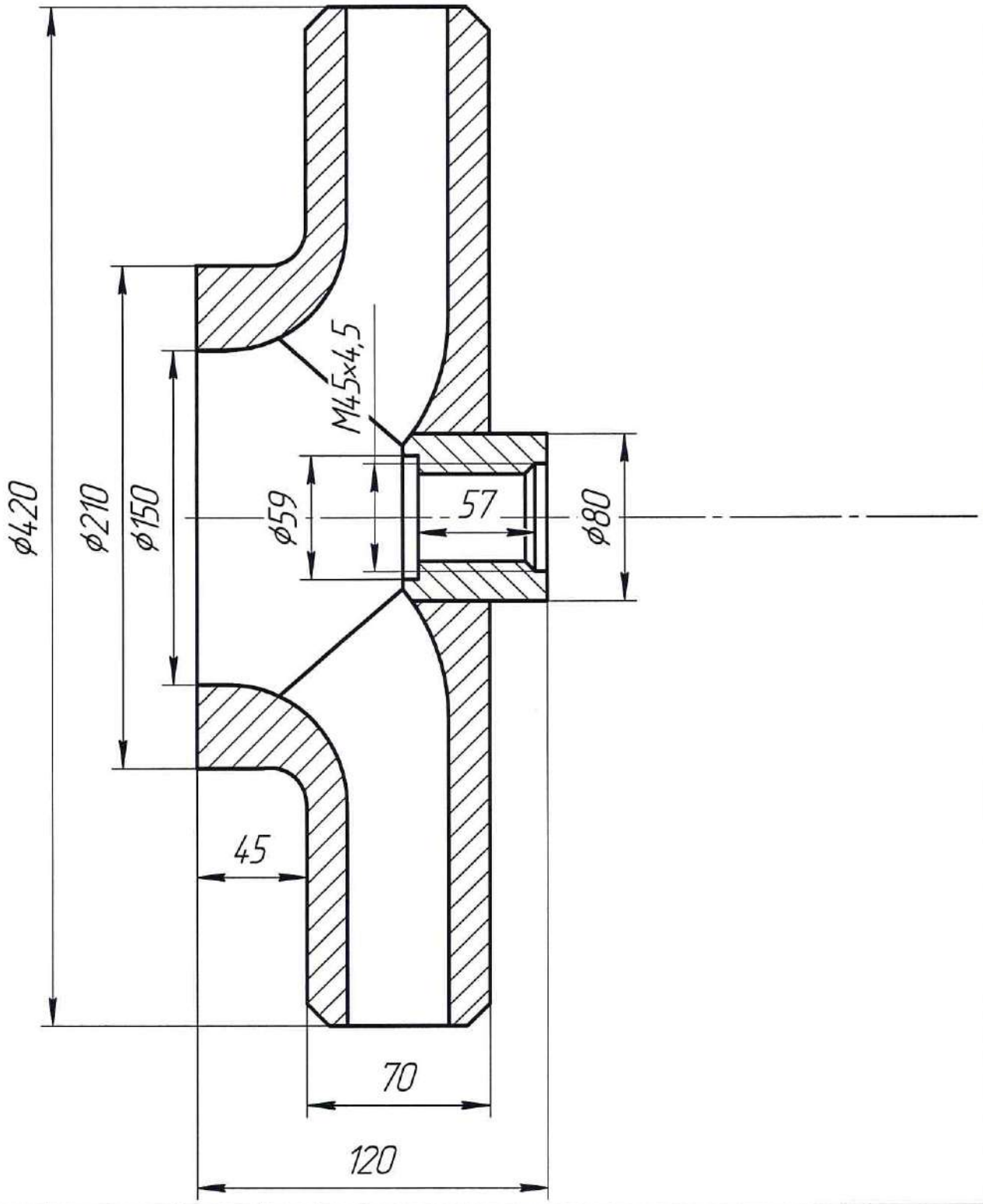

Изм.	Лист	№ докум.	Подп.	Дата	6Ш8.00.09		
Разраб.					Рабочее колесо	Лит.	Масса: 45 кг.	Масштаб
Пров.							
Т.контр.						Лист	Листов 1
Н.контр.							
Утв.							

Перв. примен. | Справ. № | Подп. и дата | Инв. № дубл. | Взам. инв. № | Подп. и дата | Инв. № подл.

Копировал | Формат А4

6Ш8.00.12

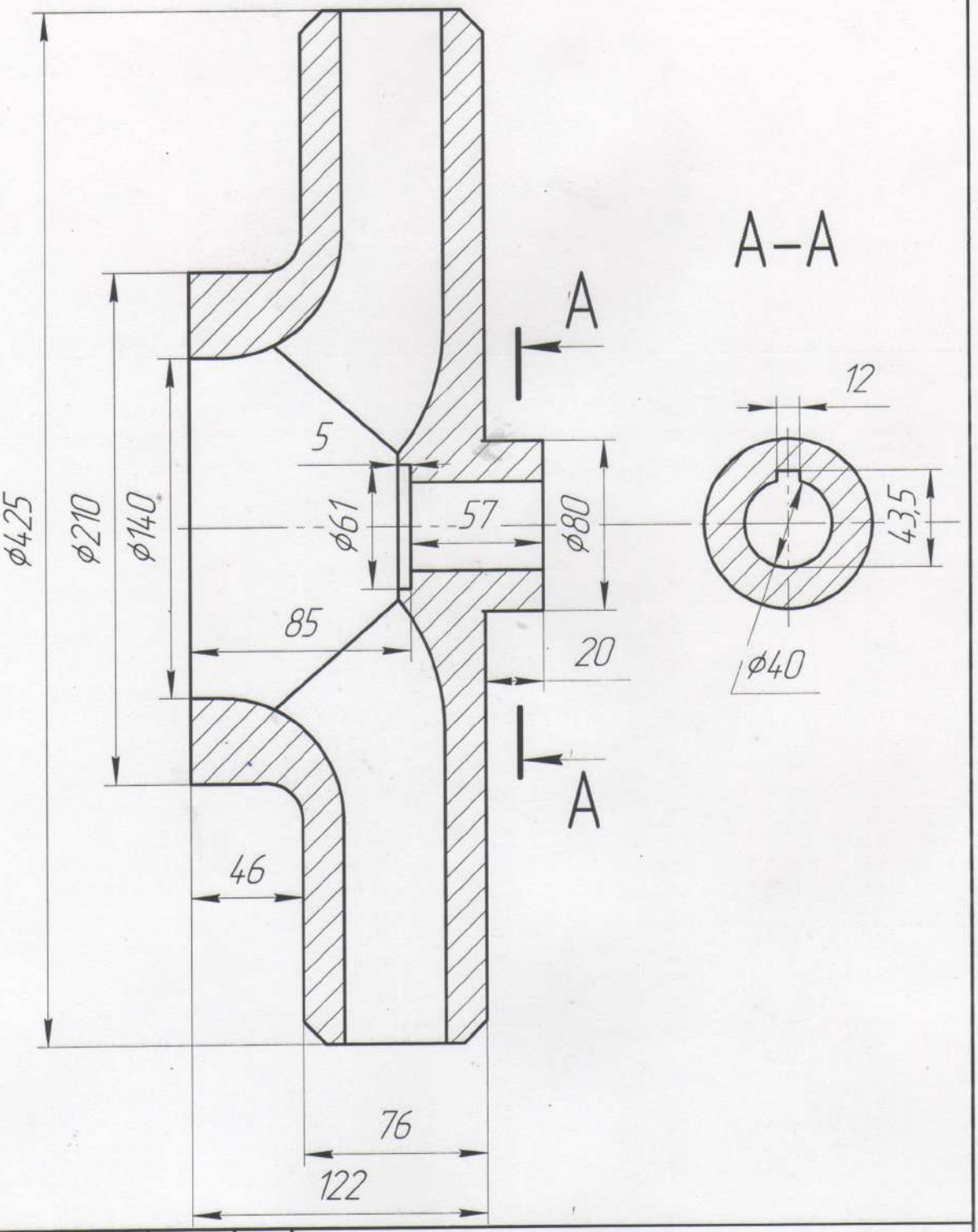

					6Ш8.00.12		
Изм.	Лист	№ докум.	Подп.	Дата	Колесо рабочее	Лит.	Масса: 45 кг.	Масштаб
Разраб.						Лист	Листов 1
Пров.							
Т.контр.							
Н.контр.							
Утв.							

Перв. примен. | Справ. № | Подп. и дата | Инв. № дубл. | Взам. инв. № | Подп. и дата | Инв. № подл.

Копировал

Формат А4

6Ш8-2.00.13-С

Втулка

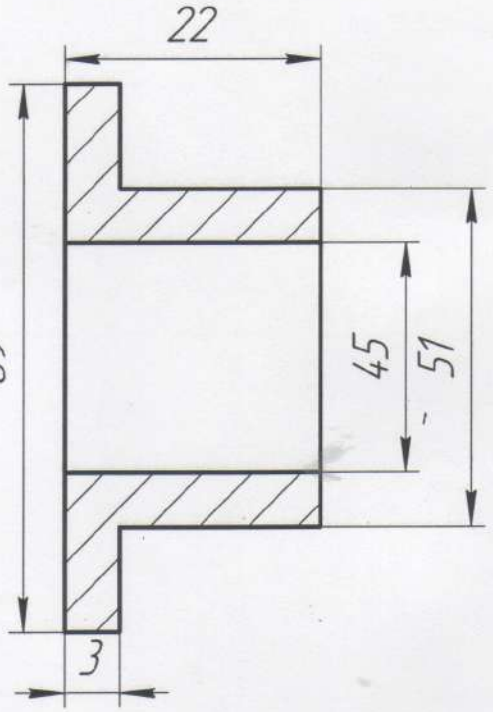

Кольцо

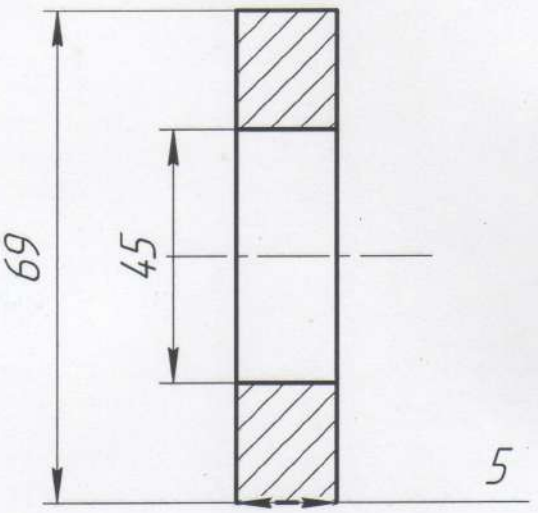

					6Ш8-2.00.13-С		
Изм.	Лист	№ докум.	Подп.	Дата	Уплотнение	Лит.	Масса	Масштаб
Разраб.								1:1
Пров.						Лист	Листов 1
Т.контр.							
Н.контр.							
Утв.							

Перв. примен. | Справ. № | Подп. и дата | Инв. № дубл. | Взам. инв. № | Подп. и дата | Инв. № подл.

Копировал | Формат А4